HERZ **QUICK GUIDE**

Thermiq **Radex**

Programmable ZigBee / 868MHz
Smart Thermostat, 230V

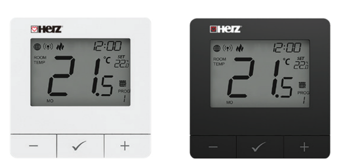

White Edition | 3 F820 32   Black Edition | 3 F820 31

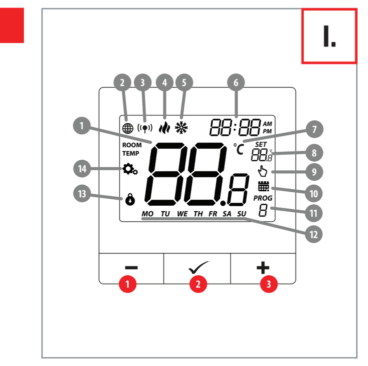

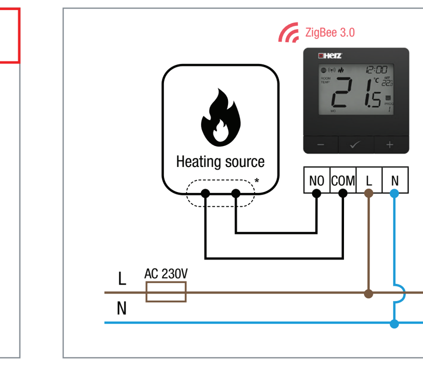

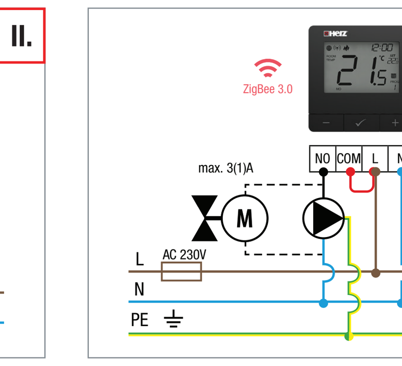

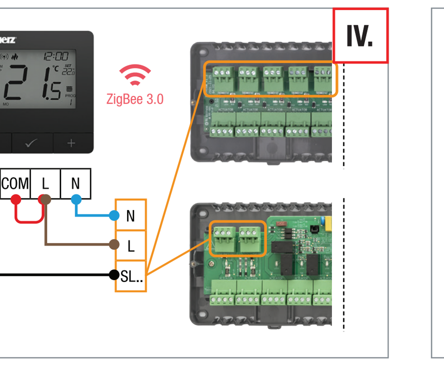

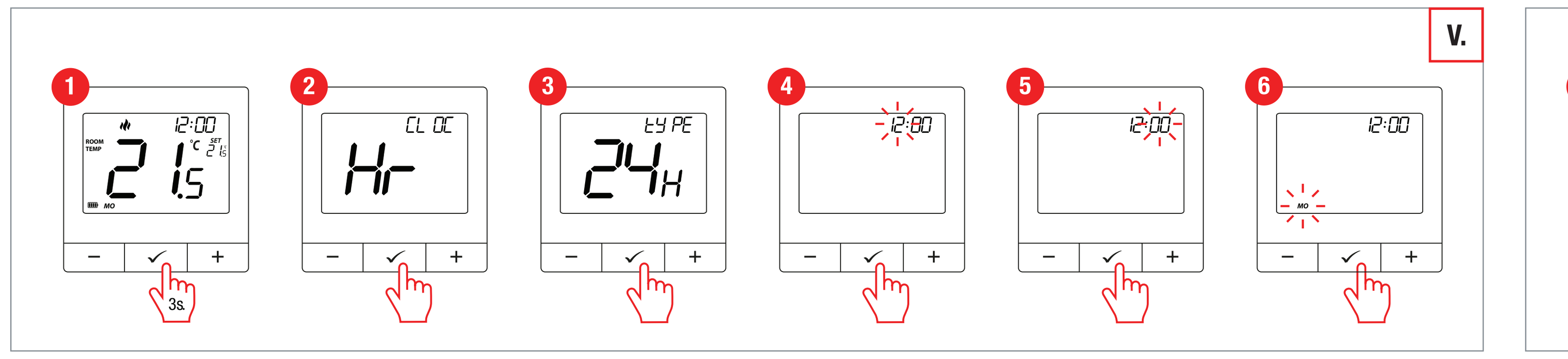

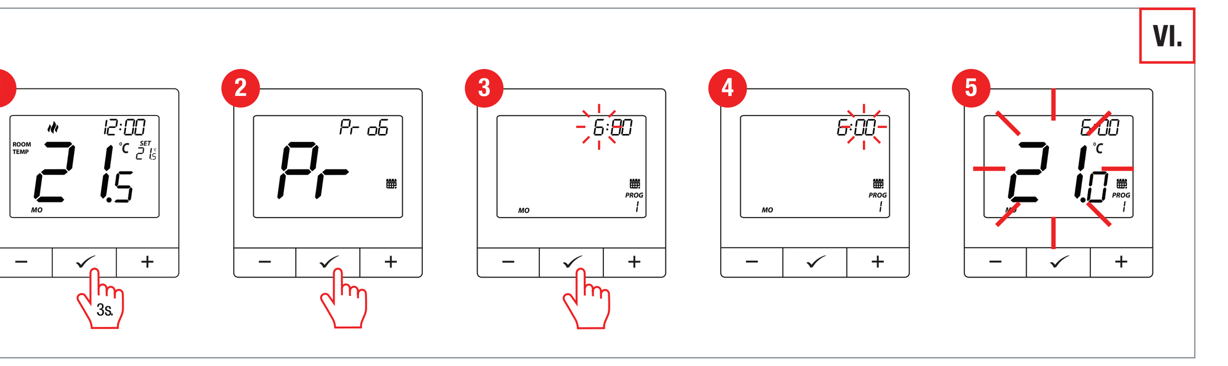

HERZ d.o.o., Grmaška c. 3, 1275,
Šmartno pri Litiji, SLOVENIA
Designed in: Europe

Thermiq **Radex**

Programmable ZigBee / 868MHz
Smart Thermostat, 230V
Black Edition: 3 F820 31
White Edition: 3 F820 32
Power Supply: 230V AC, 50 Hz
Output: NO/COM voltage-free
Product Compliance:
This product complies with the following EU Directives: 2014/30/EU, 2014/35/EU, 2014/53/ EU, 2011/65/EU

www.herz.eu

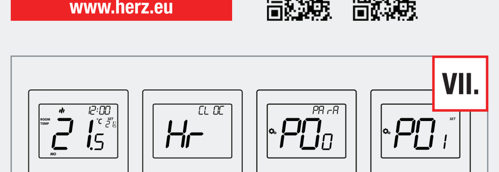

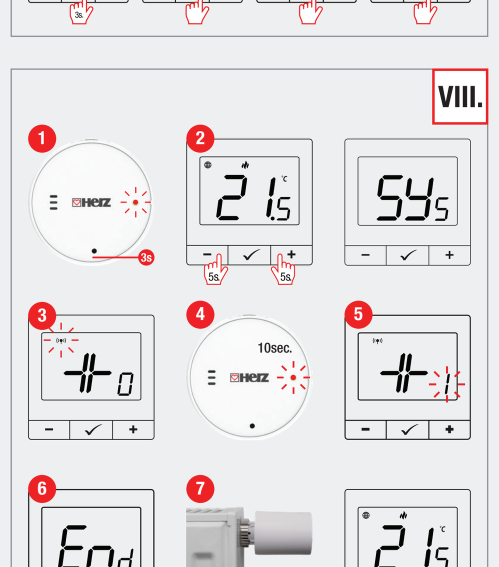

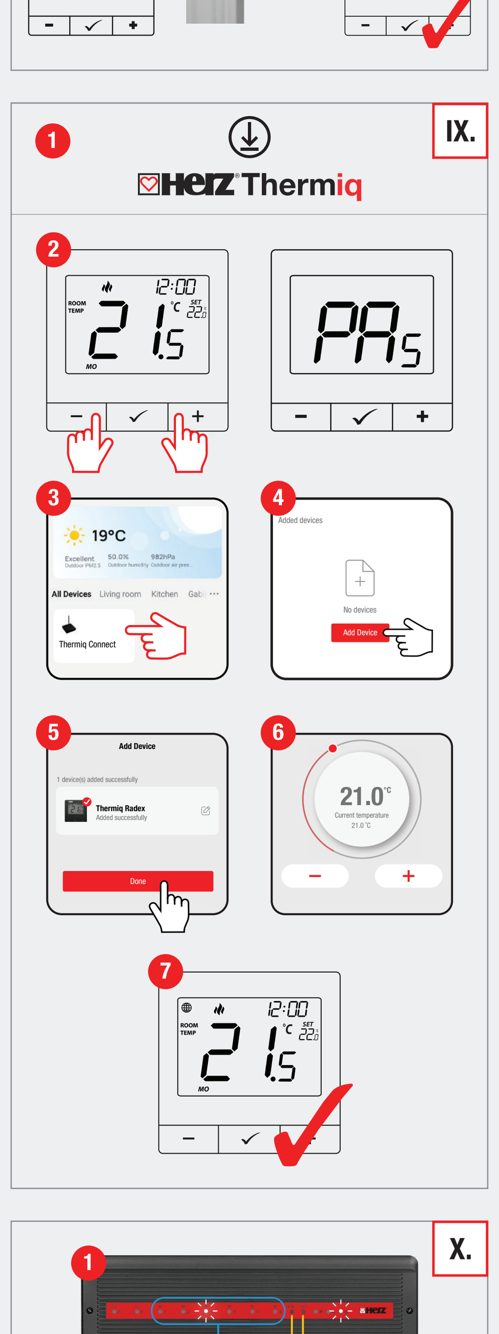

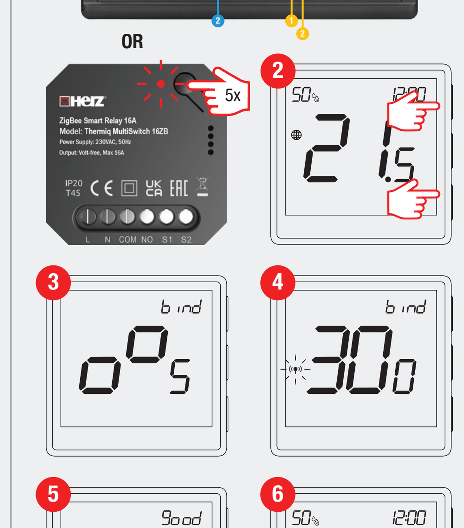

ENGLISH

INTRODUCTION

- Underfloor or radiator heating systems
- Heating or cooling mode
- ZigBee/868MHz connectivity
- Works with electronic wireless heads (up to 6 heads)
- Binding function provides wireless and direct connection to the receivers (e.g. control box, module or relay) over the gateway
- Binding function can only be done using an Internet gateway (sold separately).
- To use wireless control, use Herz Thermiq app and internet gateway
- Thermostat can also work as a standalone device connected by wire to the receiver (without cooperation with the Internet gateway).
- The controller's schedule can also be programmed offline.
- The controller has a key lock function, minimum and maximum set temperature setting
- Programmable change of the relay type

SAFETY INFORMATION AND INSTALLATION

Use in accordance with national and EU regulations. Use the device only as intended, keeping it in a dry condition. The product is for indoor use only. Please read the entire manual, before installation or use. Installation must be performed by a qualified person with appropriate electrical qualifications, in accordance with the standards and regulations in force in a given country and in the EU. The manufacturer is not responsible for noncompliance with the instructions.

CONNECTION DESCRIPTION

a) Connection diagram for heating source (image II)
b) Connection diagram to pump / actuator (image III)
c) Connection diagram to the control box (image IV)

LEGEND

Fuse symbol	Fuse
L, N	230V AC power supply
PE	Ground (electricity)
COM, NO	Voltage-free output
SL..	Input terminals
Pump symbol	Pump
Valve actuator symbol	Valve actuator
Wireless symbol	Wireless communication
Heating source symbol	Heating source* - Boiler's contacts for ON/OFF thermostat (according to the boiler's instructions)

TECHNICAL DATA

Power supply	230V AC 50 Hz
Max. Current	3(1)A
Temp. setpoint range	5,0°C - 45,0°C
Display temperature accuracy	0,5°C
Control algorithm	TPI Hysteresis (±0.1°C to ±2°C)
Comm.	ZigBee 3.0 RF 868MHz
Output control	NO/COM voltage-free
Dimensions [mm]	80 x 80 x 23

WARNING

For the entire installation, there may be additional protection requirements, which the installer is responsible for.

LCD ICONS DESCRIPTION (image I)

1. Current temperature
2. ZigBee network connection indicator
3. Receiver binding indicator
4. Heating indicator (icon is animating when there is heating demand)
5. Cooling indicator (icon is animating when there is cooling demand)
6. Clock
7. Temperature unit
8. Setpoint temperature
9. Temporary override mode
10. Schedule mode icon
11. Program number
12. Day of the week indicator
13. Button lock
14. Settings icon

1. "Down" Button –
2. "OK" Button OK
3. "Up" Button +

BUTTON DESCRIPTION (image I)

+	Change the parameter value up
−	Change the parameter value down
✔	Manual/Schedule mode - short button press (Online mode)
✔	Enter the installer parameters- hold 3 seconds
✔	Turn OFF/ON thermostat - hold 5 seconds
+&−	Enter the pairing mode - hold 5 seconds
+&−	Enter Sync / Binding mode - hold 5 seconds
+&−	Factory reset - hold until the FA message appears
+&✔	Lock/Unlock thermostat keys - hold 3 second
−&✔	Heating/Cooling mode change - hold 3seconds

SETTING THE DAY OF THE WEEK AND TIME (image V)

To enter clock settings press and hold ✔ button for 3 seconds, then Select "Hr" with the - or + button and confirm with the ✔ button.

Using the - or + buttons, set the clock format, then confirm with ✔ button. Similarly, set the following parameters: Hour, minutes and day of the week.

SETTING THE SCHEDULE: (image VI)

To enter the schedule programming, press and hold ✔ button for 3 seconds, then Select "Pr" with the - or + button and confirm with the ✔ button.

Use the "-" or "+" buttons to set the hour, minutes and temperature for each of the four time intervals, each time confirming the selection with ✔ button. You can copy the set schedule to the next day by confirming 'YES' value for the "Copy" parameter - just approve it with ✔ button. If you want to set an individual schedule for the next day, set the "Copy" parameter to "NO", confirm the selection with ✔ button, and then create a schedule.

ATTENTION:

Programs should be set for all days of the week.

INSTALLER SETTINGS: (image VII)

To enter installer parameters press ✔ and hold ✔ button for 3 seconds, then Select "PArA" with the - or + button and confirm with the ✔ button.

Use – or + button to move between parameters. Enter the parameter by ✔ Edit the parameter using – or + . Confirm the new parameter value with the ✔ button.

SYNCHRONIZATION WITH HERZ THERMIQ HEATCAP (image VIII)

An internet gateway is not mandatory to synchronize thermostat with Herz Thermiq HeatCap. Make sure head is installed and adapted to valve insert (see head manual). If thermostat is already binded to a wireless control box or relay module, synchronization with Herz Thermiq HeatCap head cannot be activated.

1. After successful adaptation process, press & hold head button for 3 seconds. The LED will start flashing blue.
2. Hold simultaneously – and + buttons on thermostat until the "SY" function appears.
3. Release buttons, SYNC function will be active (synchronization with head).
4. After successful synchronization, LED diode will indicate blue light for 10 seconds.
5. Thermostat will indicate how many heads are synchronized.
6. "END" message will appear after successful synchronization.
7. The devices are synchronized and ready to work.

ATTENTION: The synchronization should be performed for each head separately. One thermostat can control up to 6 heads within one room.

INSTALLATION THERMOSTAT IN THE HERZ THERMIQ APP (image IX)

1. Download the Herz Thermiq app from Google Play or Apple App Store and install on your mobile device. Register an account with the app.
2. Make sure ZigBee Gateway has been added to the Herz Thermiq app. Press and hold the – and + buttons on the thermostat until the display shows „PA". Then release the keys. The pairing mode will be started up.
3. Enter the gateway interface.
4. Click "Add devices." Follow the instructions in the application.
5. Name the device and click „Done"
6. The thermostat has been installed and displays the main interface.
7. On the device screen globe icon appeared stating that it has been he added to the ZigBee network.

BINDING THERMOSTAT WITH THE RELAY OR WIRELESS CONTROL (image X)

Make sure that the module/relay and thermostat are in the same ZigBee network (they are added to the same gateway).

In order to correctly link thermostat with the control box, first select the zone in the control box with the SELECT button (1) (zone which you want to link with thermostat). The LED (2) will flash 3 times for the selected zone. Confirm your selection by clicking PAIR button (2). The LED (2) will flash green with the previously selected zone - binding process has started, it is active for 10 minutes and during this time you can link thermostat with the selected zone.

1. To properly link thermostat with the module/relay first click quickly the button on the device 5 times. The LED diode will start flashing slowly on red, which means the device is in binding mode.
2. On the thermostat, hold and buttons until the "bind" message appears.
3. Release the keys, binding function process of linking thermostat with control box is active.
4. The "binding" process takes up to 300 seconds.
5. After successful binding operation „End" message will be displayed. LED on the module will stop flashing.
6. Both devices have been successfully linked. Thermostat displays the main screen, icon (•)) appeared on the screen indicating connection with the receiver (module/relay in this case).

ATTENTION: If the binding process fails, it must be repeated taking into account the distances between devices, obstacles and local radio signal interferences.

REMEMBER: Radio range can be increased by Herz ZigBee repeaters.

ATTENTION: When the thermostat is binded with the module, the relay will turn off after 50 minutes, if the communication between the devices is lost.

INSTALLER PARAMETERS

Pxx	Function	Value	Description	Default
P01	Heating/Cooling Selection	🔥	Heating	🔥
		❄	Cooling	
P02	Control algorithm	TPI UFH	TPI for Underfloor Heating	TPI UFH for heating HIS 0.4 for cooling
		TPI RAD	TPI for Radiators	
		TPI ELE	TPI for Electrical Heating	
		HIS 0.2	SPAN +/-0,1°C	
		HIS 0.4	SPAN +/-0,2°C	
		HIS 0.6	SPAN +/-0,3°C	
		HIS 0.8	SPAN +/-0,4°C	
		HIS 1.0	SPAN +/-0,5°C	
		HIS 2.0	SPAN +/-1,0°C	
		HIS 3.0	SPAN +/-1,5°C	
		HIS 4.0	SPAN +/-2,0°C	
P03	Offset temperature	-3.5°C - +3.5°C	If the thermostat indicates wrong temperature, you can correct it by max ± 3.5°C	0°C
P04	Minimum setpoint	5°C - 45°C	Minimum heating / cooling temperature that can be set	5°C
P05	Maximum setpoint	5°C - 45°C	Maximum heating / cooling temperature that can be set	35°C
P06	Backlight brightness	10% - 100%	Adjustable in the range from 10 to 100%	50%
P07	PIN Code for settings access	NO	Function disabled	NO
		PIN	Function enabled	
P08	PIN code value	000-xxx	user PIN	000
P09	Require a PIN to unlock the keys every time (function active when P8=PIN)	NO	NO	NO
		YES	YES	
P10	Valve protection	ON	Function enabled	OFF
		AS	Anti stop	
		OFF	Function disabled	
P11	Latest available firmware for heads	xxx	Firmware version available to update heads	Read only
P12	Current firmware installed in heads	null-xxx	null - firmware in the heads is latest possible. xxx - a newer version is available, press button to update the heads	-
P13	Delta RCWC algorithm (only for heads)	0.5°C - 5.0°C	In case of room temperature change, head opens proportionally to the size of the delta RCWC parameter. The smaller delta RCWC is, the faster the valve response will be.	2.0
P14	TRV Frost protection	ON	Function enabled	ON
		OFF	Function disabled	
P15	Internal relay	NO	Relay type NO-COM	NO
		NC	Relay type NC-COM	
		OFF	Relay disabled	
CLR	Clear settings factory reset	NO	No action	NO
		YES	Factory Reset	

FACTORY RESET (image XI)

To RESET Thermostat to factory settings, hold down the – and + buttons until the FA message appears. Then release the keys. Then use the - or + button to change "NO" to YES" and confirm with ✔ button. Thermostat will restart, will restore the default factory settings and display the main screen. If the thermostat was added to the gate and the ZigBee network, it will be removed from it and you will need to add / pair it again.

GERMAN

EINLEITUNG

- Fußboden-oder Heizkörperheizsysteme
- Heiz-oder Kühlmodus
- ZigBee/868MHz-Konnektivität
- Funktioniert mit elektronischen, drahtlosen Thermostatköpfen (bis zu 6 Köpfe)
- Die Bindungsfunktion ermöglicht eine drahtlose und direkte Verbindung zu den Empfängern (z. B. Steuerbox, Modul oder Relais) über das Gateway
- Die Bindungsfunktion kann nur über ein Internet-Gateway (separat erhältlich) durchgeführt werden
- Zur drahtlosen Steuerung verwenden Sie die HERZ Thermiq App und das Internet-Gateway
- Der Thermostat kann auch als eigenständiges Gerät funktionieren, das über Kabel mit dem Empfänger verbunden ist (ohne Zusammenarbeit mit dem Internet-Gateway)
- Der Zeitplan des Reglers kann auch offline programmiert werden
- Der Regler verfügt über eine Tastenverriegelung sowie eine Mindest- und Höchsttemperaturbegrenzung
- Programmierbare Änderung des Relais-Typs

SICHERHEITSHINWEISE UND INSTALLATION

Verwendung gemäß den nationalen und EU-Vorschriften. Verwenden Sie das Gerät nur bestimmungsgemäß und halten Sie es trocken. Das Produkt ist ausschließlich für den Innenbereich vorgesehen. Bitte lesen Sie die gesamte Bedienungsanleitung vor der Installation oder Inbetriebnahme. Die Installation muss von einer qualifizierten Fachkraft mit entsprechender elektrotechnischer Ausbildung durchgeführt werden – unter Einhaltung der geltenden Normen und Vorschriften des jeweiligen Landes sowie der EU. Der Hersteller übernimmt keine Verantwortung für die Nichteinhaltung dieser Anweisungen.

ANSCHLUSSBESCHREIBUNG

a) Anschlussdiagramm für die Wärmequelle (Bild II)
b) Anschlussdiagramm für Pumpe / Stellantrieb (Bild III)
c) Anschlussdiagramm für die Steuerbox (Bild IV)

LEGENDE

Sicherung symbol	Sicherung
L, N	230V~ Stromversorgung
PE	Erdung (Elektrik)
COM, NO	Potentialfreier Ausgang
SL..	Eingangsklemmen
Pumpe symbol	Pumpe
Stellantrieb symbol	Stellantrieb (Ventilantrieb)
Funk symbol	Drahtlose Kommunikation
Wärmequelle symbol	Wärmequelle* – Kesselkontakte für EIN/AUS-Thermostat (gemäß den Anweisungen des Kesselherstellers)

TECHNISCHE DATEN

Stromversorgung	230V AC 50Hz
Max. Stromstärke	3(1)A
Temperatur-Sollwertbereich	5,0°C - 45,0°C
Anzeigegenauigkeit der Temperatur	0,5°C
Regelalgorithmus	TPI Hysterese (±0,1 °C bis ±2 °C)
Kommunikation	ZigBee 3.0 RF 868MHz
Steuerausgang	NO/COM potentialfrei
Abmessungen [mm]	80 x 80 x 23

WARNUNG

Für die gesamte Installation können zusätzliche Schutzmaßnahmen erforderlich sein, für die der Installateur verantwortlich ist.

BESCHREIBUNG DER LCD-SYMBOLE (Bild I)

1. Aktuelle Temperatur
2. Anzeige für ZigBee-Netzwerkverbindung
3. Anzeige für Empfängerbindung
4. Heizanzeige (Symbol animiert bei Heizanforderung)
5. Kühlanzeige (Symbol animiert bei Kühlanforderung)
6. Uhr
7. Temperatureinheit
8. Solltemperatur
9. Temporärer Überschreibungsmodus
10. Symbol für Zeitplanmodus
11. Programmnummer
12. Wochentagsanzeige
13. Tastenverriegelung
14. Einstellungen-Symbol

1. Taste „Runter" (–)
2. Taste „OK"
3. Taste „Hoch" (+)

SCHALTFLÄCHENBESCHREIBUNG (Bild I)

+	Parameterwert erhöhen
−	Parameterwert verringern
✔	Manueller/Zeitplanmodus – kurzer Tastendruck (Online-Modus)
✔	Installateurmodus aufrufen – Taste 3 Sekunden gedrückt halten
✔	Thermostat AUS/EIN schalten – Taste 5 Sekunden gedrückt halten
+&−	Kopplungsmodus aktivieren – Taste 5 Sekunden gedrückt halten
+&−	Synchronisations-/Bindungsmodus aktivieren – Taste 5 Sekunden gedrückt halten
+&−	Werkseinstellungen zurücksetzen – Taste gedrückt halten, bis die Meldung FA erscheint
+&✔	Thermostat-Tasten sperren/entsperren – Taste 3 Sekunden gedrückt halten
−&✔	Wechsel zwischen Heiz - und Kühlmodus – Taste 3 Sekunden gedrückt halten

EINSTELLUNG VON WOCHENTAG UND UHRZEIT (Bild V)

Um die Uhrzeiteinstellungen aufzurufen, drücken und halten Sie die ✔ Taste für 3 Sekunden, dann wählen Sie „Hr" mit der „-" oder „+"-Taste und bestätigen mit der ✔ Taste.

Mit den Tasten „-" oder „+" stellen Sie das Uhrenformat ein und bestätigen anschließend mit der ✔ Taste. Auf die gleiche Weise stellen Sie die folgenden Parameter ein: Stunde, Minuten und Wochentag.

ZEITPROGRAMM EINSTELLEN: (Bild VI)

Um die Zeitplaneinstellung aufzurufen, drücken und halten Sie die ✔ Taste für 3 Sekunden, dann wählen Sie „Pr" mit der „-" oder „+"-Taste und bestätigen mit der ✔ Taste.

Verwenden Sie die „-" oder „+"-Tasten, um die Stunde, Minuten und Temperatur für jedes der vier Zeitintervalle einzustellen, und bestätigen Sie jede Auswahl mit der ✔ Taste. Sie können den eingestellten Zeitplan auf den nächsten Tag kopieren, indem Sie für den Parameter „Copy" den Wert „YES" bestätigen – einfach mit der ✔ Taste bestätigen. Wenn Sie einen individuellen Zeitplan für den nächsten Tag festlegen möchten, stellen Sie den Parameter „Copy" auf „NO", bestätigen Sie die Auswahl mit der ✔ Taste und erstellen dann den Zeitplan.

ACHTUNG:

Programme sollten für alle Wochentage eingestellt werden.

INSTALLATEUREINSTELLUNGEN: (Bild VII)

Um die Installateurparameter aufzurufen, drücken und halten Sie die ✔ Taste für 3 Sekunden, dann wählen Sie „PArA" mit der „-" oder „+"-Taste und bestätigen mit der ✔ Taste.

Verwenden Sie die „-" oder „+"-Taste, um zwischen den Parametern zu wechseln. Öffnen Sie den Parameter mit ✔. Bearbeiten Sie den Parameter mit „-" oder „+". Bestätigen Sie den neuen Parameterwert mit der ✔ Taste.

SYNCHRONISATION MIT HERZ THERMIQ HEATCAP (Bild VIII)

Ein Internet-Gateway ist für die Synchronisation des Thermostats mit dem Herz Thermiq HeatCap nicht zwingend erforderlich.

Stellen Sie sicher, dass der Kopf installiert und korrekt auf das Ventil aufgesetzt ist (siehe Bedienungsanleitung des Kopfs).

Wenn der Thermostat bereits mit einer drahtlosen Steuerbox oder einem Relaismodul verbunden ist, kann die Synchronisation mit dem Herz Thermiq HeatCap nicht aktiviert werden.

1. Nach erfolgreichem Anpassungsvorgang drücken und halten Sie die Taste am Kopf für 3 Sekunden. Die LED beginnt blau zu blinken.
2. Halten Sie gleichzeitig die Tasten – und + am Thermostat gedrückt, bis „SY" auf dem Display erscheint.
3. Lassen Sie die Tasten los – die SYNC-Funktion wird aktiviert (Synchronisation mit dem Kopf).
4. Nach erfolgreicher Synchronisation leuchtet die LED am Kopf für 10 Sekunden blau.
5. Der Thermostat zeigt die Anzahl der synchronisierten Köpfe an.
6. Die Meldung „END" erscheint nach erfolgreicher Synchronisation.
7. Die Geräte sind synchronisiert und betriebsbereit.

ACHTUNG: Die Synchronisation muss für jeden Kopf einzeln durchgeführt werden. Ein Thermostat kann bis zu 6 Köpfe in einem Raum steuern.

INSTALLATION DES THERMOSTATS IN DER HERZ THERMIQ APP (Bild IX)

1. Laden Sie die Herz Thermiq App aus dem Google Play Store oder Apple App Store herunter und installieren Sie sie auf Ihrem Mobilgerät. Registrieren Sie ein Benutzerkonto in der App.
2. Stellen Sie sicher, dass das ZigBee-Gateway zur App hinzugefügt wurde.
3. Halten Sie die Tasten – und + am Thermostat gedrückt, bis „PA" auf dem Display erscheint. Lassen Sie die Tasten los – der Pairing-Modus wird aktiviert.
4. Öffnen Sie die Gateway-Oberfläche.
5. Klicken Sie auf „Gerät hinzufügen" und folgen Sie den Anweisungen in der App.
6. Benennen Sie das Gerät und klicken Sie auf „Fertig".
7. Der Thermostat wurde installiert und zeigt die Hauptanzeige.
8. Auf dem Bildschirm des Geräts erscheint ein Globus-Symbol, das anzeigt, dass der Thermostat zum ZigBee-Netzwerk hinzugefügt wurde.

VERBINDUNG DES THERMOSTATS MIT RELAIS ODER DRAHTLOSER STEUERUNG (BINDUNG) (Bild X)

Stellen Sie sicher, dass sich das Modul/Relais und das Thermostat im selben ZigBee-Netzwerk befinden (sie sind demselben Gateway hinzugefügt).

Um das Thermostat korrekt mit der Steuereinheit zu verbinden, wählen Sie zunächst die Zone in der Steuereinheit mit der SELECT-Taste (1) aus (die Zone, die Sie mit dem Thermostat verknüpfen möchten). Die LED (2) blinkt 3-mal für die ausgewählte Zone. Bestätigen Sie Ihre Auswahl, indem Sie die PAIR-Taste (2) drücken. Die LED (2) blinkt grün für die zuvor ausgewählte Zone – der Kopplungsvorgang wurde gestartet, er ist 10 Minuten lang aktiv und während dieser Zeit können Sie das Thermostat mit der ausgewählten Zone verbinden.

1. Um den Thermostat korrekt mit dem Modul/Relais zu verbinden, drücken Sie die Taste am Gerät schnell 5-mal. Die LED beginnt langsam rot zu blinken – das Gerät befindet sich im Bindungsmodus.
2. Halten Sie am Thermostat die Tasten – und + gedrückt, bis die Meldung „bind" erscheint.
3. Lassen Sie die Tasten los – der Bindungsprozess mit der Steuerbox ist aktiv.
4. Der Bindungsvorgang kann bis zu 300 Sekunden dauern.
5. Nach erfolgreicher Bindung erscheint die Meldung „END". Die LED am Modul hört auf zu blinken.
6. Beide Geräte wurden erfolgreich verbunden. Der Thermostat zeigt den Hauptbildschirm, und ein Symbol (•)) erscheint, das die Verbindung zum Empfänger (Modul/Relais) anzeigt.

ACHTUNG: Wenn die Bindung fehlschlägt, muss sie wiederholt werden – beachten Sie dabei die Entfernungen zwischen den Geräten, Hindernisse und mögliche Funkstörungen.

MERKE: Die Funkreichweite kann mit Herz ZigBee-Repeatern erweitert werden.

ACHTUNG: Wenn der Thermostat mit dem Modul gebunden ist, wird das Relais nach 50 Minuten ausgeschaltet, wenn keine Kommunikation mehr zwischen den Geräten besteht.

INSTALLATEURPARAMETER

Pxx	Funktion	Wert	Beschreibung	Std. Wert
P01	Heiz-/Kühlmodus	🔥	Heizmodus	🔥
		❄	Kühlmodus	
P02	Regelungsalgorithmus	TPI UFH	TPI für Fußbodenheizung	TPI UFH (Heizen) HIS 0.4 (Kühlen)
		TPI RAD	TPI für Radiatoren	
		TPI ELE	TPI für elektrische Heizung	
		HIS 0.2	Hysterese +/- 0,1°C	
		HIS 0.4	Hysterese +/- 0,2°C	
		HIS 0.6	Hysterese +/- 0,3°C	
		HIS 0.8	Hysterese +/- 0,4°C	
		HIS 1.0	Hysterese +/- 0,5°C	
		HIS 2.0	Hysterese +/- 1,0°C	
		HIS 3.0	Hysterese +/- 1,5°C	
		HIS 4.0	Hysterese +/- 2,0°C	
P03	Temperatur-Offset	-3,5°C - +3,5°C	Korrektur der gemessenen Temperatur (± 3,5°C max.)	0°C
P04	Minimale Solltemperatur	5°C - 45°C	Minimal einstellbare Heiz-/Kühltemperatur	5°C
P05	Maximale Solltemperatur	5°C - 45°C	Maximal einstellbare Heiz-/Kühltemperatur	35°C
P06	Hintergrundbeleuchtung Helligkeit	10% - 100%	Einstellbar im Bereich von 10 bis 100%	50%
P07	PIN-Code für Zugriff auf Einstellungen	NO	Funktion deaktiviert	NO
		PIN	Funktion aktiviert	
P08	PIN-Code-Wert	000-xxx	Benutzerdefinierter PIN	000
P09	PIN erforderlich zur Tastenfreigabe (nur bei P08=PIN)	NO	Nein	NO
		YES	Ja	
P10	Ventilschutz	ON	Funktion aktiviert	OFF
		AS	Anti-Blockier-Schutz	
		OFF	Funktion deaktiviert	
P11	Neueste verfügbare Firmware für Köpfe	xxx	Verfügbare Firmware-Version zum Aktualisieren der Köpfe (Nur-Lesen)	Nur lesbar
P12	Aktuelle Firmware in Köpfen	null-xxx	null – aktuelle Versionxxx – neuere Version verfügbar	-
P13	Delta RCWC-Algorithmus (nur für Köpfe)	0.5°C - 5.0°C	Bei Temperaturänderung öffnet das Ventil proportional zur Delta-RCWC-Größe	2.0
P14	Frostschutz TRV	ON	Funktion aktiviert	ON
		OFF	Funktion deaktiviert	
P15	Internes Relais	NO	Relais-Typ NO-COM	NO
		NC	Relais-Typ NC-COM	
		OFF	Relais deaktiviert	
CLR	Werkseinstellungen zurücksetzen	NO	Keine Aktion	NO
		YES	Werkseinstellungen werden zurückgesetzt	

WERKSRÜCKSETZUNG (Bild XI)

Um das Thermostat auf die Werkseinstellungen zurückzusetzen, halten Sie die Tasten „–" und „+" gleichzeitig gedrückt, bis auf dem Display die Meldung „FA" erscheint. Lassen Sie dann die Tasten los. Verwenden Sie anschließend die Taste „–" oder „+", um den Wert von „NO" auf „YES" zu ändern, und bestätigen Sie mit der ✔ Taste. Das Thermostat wird daraufhin neu gestartet, die Werkseinstellungen werden wiederhergestellt und der Hauptbildschirm wird angezeigt. Wenn das Thermostat zuvor mit einem Gateway verbunden und dem ZigBee-Netzwerk hinzugefügt wurde, wird es aus dem Netzwerk entfernt und muss erneut hinzugefügt bzw. gekoppelt werden.

SLOVENIAN

UVOD

- Sistemi za talno ali radiatorsko ogrevanje
- Način ogrevanja ali hlajenja
- Povezljivost ZigBee / 868 MHz
- Deluje z elektronskimi brezžičnimi glavami (do 6 glav)
- Funkcija vezave omogoča brezžično in neposredno povezavo s sprejemniki (npr. krmilna enota, modul ali rele) prek prehoda (gateway)
- Funkcijo vezave je mogoče izvesti samo z internetnim prehodom (naprodaj ločeno)
- Za brezžično upravljanje uporabite aplikacijo HERZ Thermiq in internetni prehod
- Termostat lahko deluje tudi kot samostojna naprava, žično povezana s sprejemnikom (brez povezave z internetnim prehodom)
- Urnik delovanja krmilnika je možno programirati tudi brez povezave (offline)
- Krmilnik ima funkcijo zaklepa tipk ter nastavitev minimalne in maksimalne nastavljene temperature
- Možnost programirane spremembe vrste releja

VARNOSTNE INFORMACIJE IN NAMESTITEV

Uporabljajte v skladu z nacionalnimi in EU predpisi. Napravo uporabljajte le v predvidene namene in jo hranite v suhem prostoru. Izdelek je namenjen izključno za uporabo v notranjih prostorih. Pred namestitvijo ali uporabo natančno preberite celoten priročnik. Namestitev mora opraviti usposobljena oseba z ustrezno elektro kvalifikacijo, v skladu z veljavnimi standardi in predpisi države ter EU. Proizvajalec ne prevzema odgovornosti za nespoštovanje navodil.

OPIS PRIKLOPA

a) Shema priklopa za vir ogrevanja (slika II)
b) Shema priklopa na črpalko / pogon (aktuator) (slika III)
c) Shema priklopa na krmilno enoto (slika IV)

LEGENDA

Varovalka symbol	Varovalka
L, N	Napajanje 230 V AC
PE	Ozemljitev (elektrika)
COM, NO	Breznapetostni izhod
SL..	Priključni terminali
Črpalka symbol	Črpalka
Pogon symbol	Pogon ventila
Brezžična symbol	Brezžična komunikacija
Vir symbol	Vir ogrevanja* – Kontakti kotla za ON/OFF termostat (v skladu z navodili za kotel)

TEHNIČNI PODATKI

Napajanje	230 V AC, 50 Hz
Največji tok	3(1) A
Območje nastavitve temperature	5,0 °C - 45,0 °C
Natančnost prikaza temperature	0,5 °C
Krmilni algoritem	TPI histereza (±0,1 °C do ±2 °C)
Komunikacija	ZigBee 3.0 RF 868 MHz
Izhod za krmiljenje	NO/COM breznapetostni kontakt
Dimenzije [mm]	80 x 80 x 23

OPOZORILO

Za celotno namestitev so lahko potrebne dodatne zaščitne rešitve, za katere je odgovoren monter.

OPIS IKON NA LCD-ZASLONU (slika I)

1. Trenutna temperatura
2. Indikator povezave z omrežjem ZigBee
3. Indikator vezave s sprejemnikom
4. Indikator ogrevanja (ikona se animira, ko je aktivno ogrevanje)
5. Indikator hlajenja (ikona se animira, ko je aktivno hlajenje)
6. Ura
7. Enota za temperaturo
8. Nastavljena temperatura
9. Način začasnega preglasitve
10. Ikona urnika delovanja
11. Številka programa
12. Prikaz dneva v tednu
13. Zaklep tipk
14. Ikona nastavitev

1. Gumb »Dol« -
2. Gumb »OK«
3. Gumb »Gor« +

OPIS GUMBA (slika I)

+	Povečaj vrednost parametra
−	Zmanjšaj vrednost parametra
✔	Ročni/urnik način – kratek pritisk gumba (spletni način)
✔	Vstop v parametre za monterje – držite 3 sekunde
✔	Izklop/Vklop termostata – držite 5 sekund
+&−	Vstop v način seznanjanja – držite 5 sekund
+&−	Vstop v način sinhronizacije / vezave – držite 5 sekund
+&−	Tovarniška ponastavitev – držite, dokler se ne prikaže sporočilo "FA"
+&✔	Zaklep/Odklep tipk termostata – držite 3 sekunde
−&✔	Menjava načina ogrevanje/hlajenje – držite 3 sekunde

NASTAVITEV DNEVA V TEDNU IN URE (slika V)

Za dostop do nastavitev ure pritisnite in držite gumb ✔ 3 sekunde, nato izberite »Hr« z gumbom »-« ali »+« in potrdite z gumbom ✔. Z gumbi »-« ali »+« nastavite format ure in nato potrdite z gumbom ✔. Na enak način nastavite naslednje parametre: ura, minute in dan v tednu.

NASTAVITEV URNIKA: (slika VI)

Za dostop do programiranja urnika pritisnite in držite gumb ✔ 3 sekunde, nato izberite »Pr« z gumbom »-« ali »+« in potrdite z gumbom ✔.

Z gumbi »-« ali »+« nastavite uro, minute in temperaturo za vsak od štirih časovnih intervalov, vsakič potrdite izbiro z gumbom ✔. Nastavljeni urnik lahko kopirate na naslednji dan tako, da potrdite vrednost »YES« za parameter »Copy« – samo potrdite z gumbom ✔.

Če želite nastaviti individualni urnik za naslednji dan, nastavite parameter »Copy« na »NO«, potrdite izbiro z gumbom ✔ in nato ustvarite urnik.

POZOR:

Programi morajo biti nastavljeni za vse dni v tednu.

NASTAVITVE ZA MONTERJA: (slika VII)

Za dostop do parametrov za monterja pritisnite in držite gumb ✔ 3 sekunde, nato izberite »PArA« z gumbom »-« ali »+« in potrdite z gumbom ✔.

Z gumbom »-« ali »+« se premikajte med parametri. Parameter odprite z gumbom ✔. Parameter uredite z gumbom »-« ali »+«. Novo vrednost parametra potrdite z gumbom ✔.

SINHRONIZACIJA Z HERZ THERMIQ HEATCAP (slika VIII)

Za sinhronizacijo termostata z Herz Thermiq HeatCap internetna prehodna enota ni nujno potrebna. Prepričajte se, da je glava pravilno nameščena in prilagojena ventilu (glej navodila za glavo). Če je termostat že povezan z brezžično krmilno enoto ali rele modulom, sinhronizacija z Herz Thermiq HeatCap ni mogoča.

1. Po uspešni prilagoditvi ventilu pritisnite in držite gumb na glavi 3 sekunde. LED bo začela utripati modro.
2. Na termostatu hkrati držite gumba »-« in »+«, dokler se ne prikaže funkcija »SY«.
3. Spustite gumba – funkcija SYNC (sinhronizacija z glavo) je aktivna.
4. Po uspešni sinhronizaciji bo LED dioda na glavi svetila modro 10 sekund.
5. Termostat bo prikazal, koliko glav je bilo sinhroniziranih.
6. Po uspešni sinhronizaciji se bo prikazalo sporočilo "END".
7. Naprave so sinhronizirane in pripravljene za delovanje.

POZOR: Sinhronizacijo je treba opraviti za vsako glavo posebej. En termostat lahko upravlja do 6 glav znotraj enega prostora.

NAMESTITEV TERMOSTATA V APLIKACIJO HERZ THERMIQ (slika IX)

1. Prenesite aplikacijo Herz Thermiq iz Google Play ali Apple App Store in jo namestite na svojo mobilno napravo. Registrirajte uporabniški račun.
2. Prepričajte se, da je ZigBee prehod že dodan v aplikacijo Herz Thermiq. Na termostatu hkrati pritisnite in držite gumba »-« in »+«, dokler se ne prikaže "PA". Nato spustite gumba – aktiviran bo način seznanjanja.
3. Odprite vmesnik prehoda.
4. Kliknite »Add devices« (Dodaj naprave). Sledite navodilom v aplikaciji.
5. Poimenujte napravo in kliknite »Done«.
6. Termostat je bil dodan in prikazuje glavni zaslon.
7. Na zaslonu naprave se pojavi ikona zemeljske oble, kar pomeni, da je bil termostat dodan v ZigBee omrežje.

VEZAVA TERMOSTATA Z RELEJEM ALI BREZŽIČNIM UPRAVLJALNIKOM (slika X)

Prepričajte se, da sta modul/rele in termostat v istem omrežju ZigBee (dodana sta istemu prehodu).

Da pravilno povežete termostat s krmilno enoto, najprej izberite območje v krmilni enoti z gumbom SELECT (1) (območje, ki ga želite povezati s termostatom). LED (2) bo za izbrano območje trikrat utripnila. Svojo izbiro potrdite s pritiskom na gumb PAIR (2). LED (2) bo utripala zeleno za prej izbrano območje – postopek povezovanja se je začel, aktiven je 10 minut in v tem času lahko povežete termostat z izbranim območjem.

1. Za pravilno povezavo termostata z modulom/relejem hitro petkrat pritisnite gumb na napravi. LED dioda bo začela počasi utripati rdeče – to pomeni, da je naprava v načinu vezave.
2. Na termostatu držite gumba (glede na navodila – običajno »-« in »+« ali OK in +) dokler se ne prikaže sporočilo »bind«.
3. Spustite gumba – funkcija vezave med termostatom in upravljalnikom je aktivna.
4. Proces vezave traja do 300 sekund.
5. Po uspešni vezavi se prikaže sporočilo »END«. LED na modulu preneha utripati.
6. Obe napravi sta uspešno povezani. Termostat prikazuje glavni zaslon, na katerem se pojavi ikona (•)) ki označuje povezavo s sprejemnikom (modulom/relejem).

POZOR: Če je vezava neuspešna, jo je treba ponoviti ob upoštevanju razdalje med napravami, ovir in morebitnih lokalnih motenj radijskega signala.

ZAPOMNITE SI: Doseg radijskega signala je mogoče povečati z uporabo Herz ZigBee ojačevalnikov (repetitorjev).

POZOR: Ko je termostat vezan na modul, se rele samodejno izklopi po 50 minutah, če komunikacija med napravama ni vzpostavljena.

PARAMETRI ZA MONTERJA

Pxx	Funkcija	Vrednost	Opis	Privz. v.
P01	Izbira ogrevanje/hlajenje	🔥	Način ogrevanja	🔥
		❄	Način hlajenja	
P02	Algoritem krmiljenja	TPI UFH	TPI za talno ogrevanje	TPI UFH za ogrevanje, HIS 0.4 za hlajenje
		TPI RAD	TPI za radiatorje	
		TPI ELE	TPI za električno ogrevanje	
		HIS 0.2	Območje +/- 0,1°C	
		HIS 0.4	Območje +/- 0,2°C	
		HIS 0.6	Območje +/- 0,3°C	
		HIS 0.8	Območje +/- 0,4°C	
		HIS 1.0	Območje +/- 0,5°C	
		HIS 2.0	Območje +/- 1,0°C	
		HIS 3.0	Območje +/- 1,5°C	
		HIS 4.0	Območje +/- 2,0°C	
P03	Korekcija temperature	-3.5°C to +3.5°C	Če termostat kaže napačno temperaturo, jo lahko popravite do ±3,5°C	0°C
P04	Najnižja nastavitvena temperatura	5°C - 45°C	Najnižja temperatura za ogrevanje/hlajenje	5°C
P05	Najvišja nastavitvena temperatura	5°C - 45°C	Najvišja temperatura za ogrevanje/hlajenje	35°C
P06	Svetlost ozadja	10% - 100%	Nastavljivo med 10% in 100%	50%
P07	PIN za dostop do nastavitev	NO	Funkcija onemogočena	NO
		PIN	Funkcija omogočena	
P08	Vrednost PIN kode	000-xxx	Uporabniški PIN	000
P09	Zahteva PIN za vsako odklenitev tipk (deluje, ko je P08 = PIN)	NO	Ne zahteva PIN-a vsakič	NO
		YES	Zahteva PIN ob vsakem odklepu	
P10	Zaščita ventila	ON	Funkcija omogočena	OFF
		AS	Anti-Stop (protiblokada)	
		OFF	Funkcija onemogočena	
P11	Najnovejša firmware verzija za glave	xxx	Razpoložljiva verzija za posodobitev glav	Samo za branje
P12	Trenutna firmware verzija v glavah	null-xxx	»null« pomeni, da je glava že posodobljena; »xxx« pomeni, da je na voljo novejša verzija – za posodobitev pritisnite gumb	-
P13	Delta RCWC algoritem (samo za glave)	0.5°C do 5.0°C	Ob spremembi sobne temperature se glava odpre sorazmerno s parametrom RCWC. Nižja kot je vrednost, hitrejši je odziv ventila.	2.0
P14	TRV zaščita proti zmrzovanju	ON	Funkcija omogočena	ON
		OFF	Funkcija onemogočena	
P15	Notranji rele	NO	Tip releja NO–COM	NO
		NC	Tip releja NC–COM	
		OFF	Rele onemogočen	
CLR	Tovarniška ponastavitev	NO	Brez ukrepa	NO
		YES	Tovarniška ponastavitev	

TOVARNIŠKA PONASTAVITEV (slika XI)

Za ponastavitev termostata na tovarniške nastavitve pritisnite in držite gumba – in +, dokler se ne prikaže sporočilo FA. Nato spustite gumba. Z gumbom – ali + spremenite nastavitev iz NO v YES in potrdite s sredinskim gumbom ✔.

Termostat se bo ponovno zagnal, povrnil bo tovarniške nastavitve in prikazal glavni zaslon. Če je bil termostat že dodan v ZigBee omrežje prek prehoda (gatewaya), bo iz omrežja odstranjen, zato ga bo treba ponovno dodati oz. povezati.

ROMANIAN

PREZENTARE GENERALĂ

- Sisteme de încălzire prin pardoseală sau cu radiatoare
- Mod de încălzire sau răcire
- Conectivitate ZigBee/868MHz
- Compatibil cu capete termostatice electronice wireless (până la 6 capete)
- Funcția de împerechere permite conexiune wireless și directă cu receptoarele (de exemplu: cutie de control, modul sau releu) prin intermediul gateway-ului
- Funcția de împerechere se poate realiza doar cu ajutorul unui gateway de internet (se vinde separat)
- Pentru a utiliza controlul wireless, folosiți aplicația HERZ Thermiq și un gateway de internet
- Termostatul poate funcționa și ca dispozitiv autonom, conectat prin cablu la receptor (fără comunicare prin gateway-ul de internet)
- Programarea orarului controlerului se poate realiza și offline
- Controlerul are funcție de blocare a tastelor, respectiv setare a temperaturii minime și maxime
- Posibilitatea de programare a schimbării tipului de releu

INFORMAȚII DE SIGURANȚĂ ȘI INSTALARE

Utilizați conform reglementărilor naționale și ale UE. Folosiți dispozitivul numai conform destinației, păstrându-l într-o stare uscată. Produsul este destinat exclusiv utilizării în interior. Vă rugăm să citiți întregul manual înainte de instalare sau utilizare. Instalarea trebuie efectuată de o persoană calificată, cu pregătire electrică adecvată, în conformitate cu standardele și reglementările în vigoare în țara respectivă și în UE. Producătorul nu este responsabil pentru nerespectarea instrucțiunilor.

DESCRIEREA CONEXIUNII

a) Diagrama de conectare pentru sursa de încălzire (imaginea II)
b) Diagrama de conectare la pompă / actuator (imaginea III)
c) Diagrama de conectare la cutia de control (imaginea IV)

LEGENDĂ

Siguranță symbol	Siguranță
L, N	Alimentare electrică 230V AC
PE	Împământare (electricitate)
COM, NO	Ieșire fără tensiune
SL..	Terminale de intrare
Pompă symbol	Pompă
Actuator symbol	Actuator robinet
Wireless symbol	Comunicare wireless
Sursă symbol	Sursă de încălzire* – Contactele centralei termice pentru pornire/oprire controler (conform instrucțiunilor centralei termice)

DATE TEHNICE

Alimentare electrică	230V AC 50 Hz
Curent maxim	3(1)A
Interval temperatură setată	5,0°C ÷ 45,0°C
Precizia temperaturii afișate	0,5°C
Algoritm de control	TPI Histerezis (±0,1°C ÷ ±2°C)
Comunicare	ZigBee 3.0 RF 868MHz
Ieșire control	NO/COM fără tensiune
Dimensiuni	80 x 80 x 23 mm

AVERTISMENT

Pentru întreaga instalație, pot exista cerințe suplimentare de protecție, pentru care instalatorul este responsabil.

DESCRIEREA PICTOGRAMELOR LCD (imaginea I)

1. Temperatura curentă
2. Indicator de conexiune la rețeaua ZigBee
3. Indicator de împerechere a receptorului
4. Indicator de încălzire (pictograma este animată când există cerere de încălzire)
5. Indicator de răcire (pictograma este animată când există cerere de răcire)
6. Ceas
7. Unitatea de temperatură
8. Temperatura setată
9. Modul de suprascriere temporară
10. Pictograma modului program
11. Numărul programului
12. Indicatorul zilei săptămânii
13. Blocarea butoanelor
14. Pictograma setărilor

1. Butonul „JOS" –
2. Butonul „OK"
3. Butonul „SUS" +

DESCRIEREA BUTOANELOR (imaginea I)

+	Mărește valoarea parametrului
−	Micșorează valoarea parametrului
✔	Mod Manual/Program - apăsare scurtă a butonului (Mod online)
✔	Accesarea parametrilor instalatorului - apăsați și țineți apăsat 3 secunde
✔	Oprire/Pornire controler - apăsați și țineți apăsat 5 secunde
+&−	Intrare în modul de împerechere - apăsați și țineți apăsat 5 secunde
+&−	Intrare în modul de sincronizare / împerechere - apăsați și țineți apăsat 5 secunde
+&−	Resetare la setările din fabrică - țineți apăsat până apare mesajul FA
+&✔	Blocare/Deblocare taste controler - apăsați și țineți apăsat 3 secunde
−&✔	Schimbare mod Încălzire/Răcire - apăsați și țineți apăsat 3 secunde

SETAREA ZILEI SĂPTĂMÂNII ȘI A TIMPULUI (imaginea V)

Pentru a intra în setările ceasului, apăsați și mențineți apăsat butonul ✔ timp de 3 secunde, apoi selectați „Hr" cu butonul „-" sau „+" și confirmați cu butonul ✔.

Folosind butoanele „-" sau „+", setați formatul ceasului, apoi confirmați cu butonul ✔. Procedați similar pentru a seta următorii parametri: ora, minutele și ziua săptămânii.

SETAREA PROGRAMULUI (ORARULUI): (imaginea VI)

Pentru a intra în programarea orarului, apăsați și mențineți apăsat butonul ✔ timp de 3 secunde, apoi selectați „Pr" cu butonul „-" sau „+" și confirmați cu butonul ✔.

Folosind butoanele „-" sau „+", setați ora, minutele și temperatura pentru fiecare dintre cele patru intervale de timp, confirmând fiecare selecție cu butonul ✔.

Puteți copia programul setat pentru ziua următoare confirmând valoarea „YES" pentru parametrul „Copy" – doar aprobați cu butonul ✔. Dacă doriți să setați un program individual pentru ziua următoare, setați parametrul „Copy" pe „NO", confirmați selecția cu butonul ✔ și apoi creați programul.

ATENȚIE:

Programele trebuie setate pentru toate zilele săptămânii.

SETĂRI (PENTRU INSTALATOR): (img. VII)

Pentru a intra în parametrii destinați instalatorului, apăsați și mențineți apăsat butonul ✔ timp de 3 secunde, apoi selectați „PArA" cu butonul „-" sau „+" și confirmați cu butonul ✔.

Folosind butonul „-" sau „+", navigați între parametri. Intrați în parametru cu butonul ✔. Modificați valoarea folosind „-" sau „+". Confirmați noua valoare a parametrului cu butonul ✔.

SINCRONIZAREA CU HERZ THERMIQ HEATCAP (imaginea VIII)

Nu este obligatoriu un gateway de internet pentru a sincroniza controlerul cu Herz Thermiq HeatCap. Asigurați-vă că capul termostatic electronic este instalat și adaptat la robinetul radiatorului (consultați manualul Herz Thermiq HeatCap). Dacă controlerul este deja împerecheat cu o cutie de control wireless sau un modul releu, sincronizarea cu Herz Thermiq HeatCap nu poate fi activată.

1. După finalizarea cu succes a procesului de adaptare, apăsați și mențineți apăsat butonul capului termostatic electronic timp de 3 secunde. LED-ul va începe să clipească albastru.
2. Țineți simultan apăsate butoanele „–" și „+" de pe controler până când apare funcția „SY".
3. Eliberați butoanele – funcția SYNC va fi activă (sincronizarea cu capul termostatic electronic).
4. După sincronizarea cu succes, LED-ul va indica lumină albastră timp de 10 secunde.
5. Controlerul va indica câte capuri sunt sincronizate.
6. Mesajul „END" va apărea după sincronizare reușită.
7. Dispozitivele sunt sincronizate și gata de funcționare.

ATENȚIE: Sincronizarea trebuie efectuată separat pentru fiecare cap termostatic electronic. Un controler poate controla până la 6 capete termostatice electronice într-o singură cameră.

INSTALAREA CONTROLERULUI ÎN APLICAȚIA HERZ THERMIQ (imaginea IX)

1. Descărcați aplicația Herz Thermiq din Google Play sau Apple App Store și instalați-o pe dispozitivul mobil. Înregistrați un cont în aplicație.
2. Asigurați-vă că gateway-ul ZigBee a fost adăugat în aplicația Herz Thermiq. Apăsați și mențineți apăsate butoanele „–" și „+" de pe controler până când pe ecran apare „PA". Apoi eliberați butoanele. Modul de împerechere va fi activat.
3. Intrați în interfața gateway-ului.
4. Apăsați „Add devices" („Adăugați dispozitive"). Urmați instrucțiunile din aplicație.
5. Denumiți dispozitivul și apăsați „Done" („Realizat").
6. Controlerul a fost instalat și afișează interfața principală.
7. Pe ecranul dispozitivului apare o pictogramă cu globul, indicând că a fost adăugat în rețeaua ZigBee.

ÎMPERECHEREA CONTROLERULUI CU RELEUL SAU CONTROLUL WIRELESS (imaginea X)

Asigurați-vă că modulul/releul și controlerul sunt în aceeași rețea ZigBee (adică sunt adăugate în același gateway).

Pentru a conecta corect termostatul la unitatea de control, selectați mai întâi zona din unitatea de control cu butonul SELECT (1) (zona pe care doriți să o asociați cu termostatul). LED-ul (2) va clipi de 3 ori pentru zona selectată. Confirmați selecția apăsând butonul PAIR (2). LED-ul (2) va clipi verde pentru zona selectată anterior – procesul de asociere a început, este activ timp de 10 minute, iar în acest interval puteți conecta termostatul la zona selectată.

1. Pentru a lega corect controlerul de modul/releu, apăsați rapid de 5 ori butonul de pe dispozitiv. LED-ul va începe să clipească lent roșu, ceea ce înseamnă că dispozitivul este în modul de împerechere.
2. Pe controler, țineți apăsate simultan butoanele până când apare mesajul „bind" („conectare").
3. Eliberați butoanele – procesul de împerechere a controlerului cu cutia de control este activ.
4. Procesul de „binding" („conectare") durează până la 300 de secunde.
5. După finalizarea cu succes a împerecherii, va apărea mesajul „End". LED-ul de pe modul se va opri din clipit.
6. Ambele dispozitive au fost împerecheate cu succes. Controlerul afișează ecranul principal, pictograma (•)) apare pe ecran, indicând conexiunea cu receptorul (modulul/releul în acest caz).

ATENȚIE: Dacă procesul de împerechere eșuează, trebuie repetat, ținând cont de distanțele dintre dispozitive, obstacolele și interferențele locale ale semnalului radio.

REȚINEȚI: Raza de acțiune radio poate fi extinsă cu repetitoare ZigBee HERZ Thermiq Extend(-MOD).

ATENȚIE: Când controlerul este împerecheat cu modulul, releul se va opri automat după 50 de minute, dacă comunicarea dintre dispozitive este pierdută.

SETĂRI PARAMETRII (PENTRU INSTALATOR)

Pxx	Funcție	Valoare	Descriere	Val. impl.
P01	Selectare Încălzire/Răcire	🔥	Încălzire	🔥
		❄	Răcire	
P02	Algoritm de control	TPI UFH	TPI pentru încălzire în pardoseală	TPI UFH pentru încălzire HIS 0.4 pentru răcire
		TPI RAD	TPI pentru radiatoare	
		TPI ELE	TPI pentru încălzire electrică	
		HIS 0.2	SPAN +/-0,1°C	
		HIS 0.4	SPAN +/-0,2°C	
		HIS 0.6	SPAN +/-0,3°C	
		HIS 0.8	SPAN +/-0,4°C	
		HIS 1.0	SPAN +/-0,5°C	
		HIS 2.0	SPAN +/-1,0°C	
		HIS 3.0	SPAN +/-1,5°C	
		HIS 4.0	SPAN +/-2,0°C	
P03	Compensare temperatură	-3,5°C - +3,5°C	Dacă controlerul indică o temperatură incorectă, o poți corecta cu max. ±3,5°C	0°C
P04	Setare minimă	5°C - 45°C	Temperatura minimă de încălzire/răcire care poate fi setată	5°C
P05	Setare maximă	5°C - 45°C	Temperatura maximă de încălzire/răcire care poate fi setată	35°C
P06	Luminozitate ecran	10% - 100%	Reglabilă între 10 și 100%	50%
P07	Cod PIN pentru accesul la setări	NU	Funcție dezactivată	NU
		PIN	Funcție activată	
P08	Valoare cod PIN	000-xxx	Cod PIN definit de utilizator	000
P09	Solicitare cod PIN la deblocare	NU	Nu solicită cod PIN la fiecare deblocare (activ doar dacă P8 = PIN)	NU
		DA	Solicită PIN	
P10	Protecție robinet	ON	Funcție activată	OFF
		AS	Anti-blocare	
		OFF	Funcție dezactivată	
P11	Ultimul firmware disponibil	xxx	Versiunea firmware disponibilă pentru actualizarea capetelor termostatice electronice (doar citire)	Doar citire
P12	Firmware curent instalat	null-xxx	null – firmware din capul termostatic electronic este cel mai nou; xxx – este disponibilă o versiune mai nouă	-
P13	Algoritm Delta RCWC (doar pentru capetele termostatice electronice)	0.5°C do 5.0°C	La modificarea temperaturii camerei, capul termostatic electronic se deschide proporțional cu parametrul Delta RCWC	2.0
P14	Protecție anti-îngheț TRV	ON	Funcție activată	ON
		OFF	Funcție dezactivată	
P15	Releu intern	NO	Tip releu NO–COM	NU
		NC	Tip releu NC–COM	
		OFF	Releu dezactivat	
CLR	Resetare la setările din fabrică	NU	Nicio acțiune	NU
		DA	Resetare la setările din fabrică	

RESETARE LA SETĂRILE DIN FABRICĂ (imaginea XI)

Pentru a RESETA controlerul la setările din fabrică, țineți apăsate butoanele „–" și „+" până când apare mesajul „FA". Apoi eliberați butoanele. Folosiți butonul „–" sau „+" pentru a schimba valoarea din „NO" în „YES" și confirmați cu butonul ✔. Controlerul se va reporni, va restaura setările implicite din fabrică și va afișa ecranul principal. Dacă controlerul a fost adăugat la un gateway și în rețeaua ZigBee, va fi eliminat din acestea și va trebui să fie adăugat / împerecheat din nou.

BOSNIAN

UVOD

- Sistemi za podno ili radijatorsko grijanje
- Način grijanja ili hlađenja
- ZigBee/868MHz povezivanje
- Radi s elektronskim bežičnim termoglavama (do 6 glava)
- Funkcija uparivanja omogućava bežičnu i direktnu vezu s prijemnicima (npr. kontrolna kutija, modul ili relej) preko gateway uređaja
- Funkcija uparivanja se može izvršiti samo pomoću internet gateway uređaja (prodaje se zasebno)
- Za bežičnu kontrolu koristite HERZ Thermiq aplikaciju i internet gateway
- Termostat može raditi i kao samostalni uređaj povezan žicom s prijemnikom (bez povezivanja s internet gateway uređajem)
- Raspored rada kontrolera može se programirati i offline
- Kontroler ima funkciju zaključavanja tastera, te podešavanje minimalne i maksimalne temperature
- Programabilna promjena tipa releja

INFORMACIJE O SIGURNOSTI I UGRADNJI

Koristite u skladu s nacionalnim i EU propisima. Uređaj koristite samo prema namjeni, držeći ga u suhom okruženju. Proizvod je namijenjen isključivo za upotrebu u zatvorenom prostoru. Prije ugradnje ili upotrebe, molimo da pročitate cijeli priručnik. Ugradnju mora obaviti kvalifikovana osoba sa odgovarajućom elektro stručnom spremom, u skladu s važećim standardima i propisima zemlje i EU. Proizvođač ne snosi odgovornost za nepoštivanje ovih uputa.

OPIS POVEZIVANJA

a) Dijagram povezivanja za izvor grijanja (slika II)
b) Dijagram povezivanja na pumpu / aktuator (slika III)
c) Dijagram povezivanja na upravljačku kutiju (slika IV)

LEGENDA

Osigurač symbol	Osigurač
L, N	230V AC napajanje
PE	Uzemljenje (električno)
COM, NO	Beznaponski izlaz
SL..	Ulazni terminali
Pumpa symbol	Pumpa
Pogon symbol	Pogon ventila (aktuator)
Bežična symbol	Bežična komunikacija
Izvor symbol	Izvor grijanja* – Kontakti kotla za ON/OFF termostat (prema uputstvu za kotao)

TEHNIČKI PODACI

Napajanje	230V AC 50 Hz
Maksimalna struja	3(1)A
Opseg podešavanja temperature	5,0°C - 45,0°C
Tačnost prikaza temperature	0,5°C
Algoritam upravljanja	TPI Histereza (±0,1°C do ±2°C)
Komunikacija	ZigBee 3.0 RF 868MHz
Izlaz za upravljanje	NO/COM beznaponski kontakt
Dimenzije [mm]	80 x 80 x 23

UPOZORENJE

Za cijelu instalaciju mogu postojati dodatni zahtjevi za zaštitu, za koje je odgovoran instalater.

OPIS LCD IKONA (slika I)

1. Trenutna temperatura
2. Indikator povezanosti s ZigBee mrežom
3. Indikator uparivanja s prijemnikom
4. Indikator grijanja (ikona animirana kada postoji potreba za grijanjem)
5. Indikator hlađenja (ikona animirana kada postoji potreba za hlađenjem)
6. Sat
7. Jedinica za temperaturu
8. Podešena temperatura
9. Privremeni režim nadjačavanja
10. Ikona režima rasporeda
11. Broj programa
12. Indikator dana u sedmici
13. Zaključavanje tipki
14. Ikona postavki

1. Dugme „Dolje" (–)
2. Dugme „OK"
3. Dugme „Gore" (+)

OPIS DUGMETA (slika I)

+	Povećaj vrijednost parametra
−	Smanji vrijednost parametra
✔	Ručni / Raspored režim – kratak pritisak tipke (online režim)
✔	Ulazak u instalaterske parametre – držati 3 sekunde
✔	Isključi/Uključi termostat – držati 5 sekundi
+&−	Ulazak u režim uparivanja – držati 5 sekundi
+&−	Ulazak u režim sinhronizacije / uparivanja – držati 5 sekundi
+&−	Vraćanje na fabričke postavke – držati dok se ne pojavi poruka "FA"
+&✔	Zaključavanje/Otključavanje tipki termostata – držati 3 sekunde
−&✔	Promjena režima grijanje/hlađenje – držati 3 sekunde

PODEŠAVANJE DANA U SEDMICI I VREMENA (slika V)

Da biste pristupili podešavanjima sata, pritisnite i držite dugme ✔ 3 sekunde, zatim odaberite „Hr" pomoću dugmeta „-" ili „+" i potvrdite dugmetom ✔. Koristeći dugmad „-" ili „+", podesite format sata, a zatim potvrdite dugmetom ✔. Na isti način podesite sljedeće parametre: sat, minute i dan u sedmici.

PODEŠAVANJE RASPOREDA: (slika VI)

Da biste pristupili programiranju rasporeda, pritisnite i držite dugme ✔ 3 sekunde, zatim odaberite „Pr" pomoću dugmeta „-" ili „+" i potvrdite dugmetom ✔.

Koristite dugmad „-" ili „+" da podesite sat, minute i temperaturu za svaki od četiri vremenska intervala, svaki put potvrđujući izbor dugmetom ✔.

Možete kopirati podešeni raspored na sljedeći dan potvrđivanjem vrijednosti „YES" za parametar „Copy" – jednostavno potvrdite dugmetom ✔.

Ako želite postaviti individualni raspored za sljedeći dan, postavite parametar „Copy" na „NO", potvrdite izbor dugmetom ✔, a zatim kreirajte raspored.

PAŽNJA:

Programi trebaju biti podešeni za sve dane u sedmici.

POSTAVKE ZA INSTALATERA: (slika VII)

Da biste pristupili parametrima za instalatera, pritisnite i držite dugme ✔ 3 sekunde, zatim odaberite „PArA" pomoću dugmeta „-" ili „+" i potvrdite dugmetom ✔.

Koristite dugme „-" ili „+" za kretanje između parametara. Uđite u parametar pomoću ✔. Izmijenite parametar pomoću „-" ili „+". Potvrdite novu vrijednost parametra dugmetom ✔.

SINHRONIZACIJA SA HERZ THERMIQ HEATCAP (slika VIII)

Internet gateway nije obavezan za sinhronizaciju termostata s Herz Thermiq HeatCap. Provjerite da li je glava instalirana i pravilno postavljena na ventil (pogledajte uputstvo za glavu). Ako je termostat već uparen s bežičnim kontrolnim kutijom ili relej modulom, sinhronizacija s Herz Thermiq HeatCap nije moguća.

1. Nakon uspješnog procesa adaptacije, pritisnite i držite dugme na glavi 3 sekunde. LED dioda će početi da treptati plavo.
2. Istovremeno pritisnite tipke – i + na termostatu dok se ne pojavi funkcija "SY".
3. Otpustite tipke – funkcija SYNC će se aktivirati (sinhronizacija s glavom).
4. Nakon uspješne sinhronizacije, LED dioda će svijetliti plavo 10 sekundi.
5. Termostat će prikazati broj sinhroniziranih glava.
6. Poruka „END" će se pojaviti nakon uspješne sinhronizacije.
7. Uređaji su sinhronizirani i spremni za rad.

PAŽNJA: Sinhronizacija se mora izvršiti za svaku glavu posebno. Jedan termostat može upravljati do 6 glava unutar jedne prostorije.

INSTALACIJA TERMOSTATA U HERZ THERMIQ APLIKACIJU (slika IX)

1. Preuzmite aplikaciju Herz Thermiq sa Google Play ili Apple App Store i instalirajte je na vaš mobilni uređaj. Registrujte korisnički nalog. Provjerite da li je ZigBee Gateway dodat u aplikaciju Herz Thermiq.
2. Pritisnite i držite tipke – i + na termostatu dok se na ekranu ne prikaže „PA". Otpustite tipke. Režim uparivanja će biti pokrenut.
3. Uđite u interfejs gateway uređaja.
4. Kliknite „Add devices" (Dodaj uređaje). Slijedite upute u aplikaciji.
5. Dajte naziv uređaju i kliknite „Done" (Završi).
6. Termostat je instaliran i prikazuje glavni ekran.
7. Na ekranu uređaja pojavit će se ikona globusa, što označava da je dodat u ZigBee mrežu.

UPARIVANJE TERMOSTATA SA RELEJOM ILI BEŽIČNOM KONTROLOM (slika X)

Pobrinite se da su modul/relej i termostat u istoj ZigBee mreži (dodani na isti gateway).

Kako biste ispravno povezali termostat sa kontrolnom kutijom, prvo odaberite zonu na kontrolnoj kutiji pomoću dugmeta SELECT (1) (zonu koju želite povezati sa termostatom). LED lampica (2) će treptati 3 puta za odabranu zonu. Potvrdite svoj odabir klikom na dugme PAIR (2). LED lampica (2) će treptati zeleno na prethodno odabranoj zoni – proces uparivanja je započeo, aktivan je 10 minuta i tokom tog vremena možete povezati termostat sa odabranom zonom.

1. Da biste pravilno povezali termostat s modulom/relejem, brzo pritisnite dugme na uređaju 5 puta. LED dioda će početi polako treptati crveno – to znači da je uređaj u režimu uparivanja.
2. Na termostatu držite dugme i još jedno dugme dok se ne pojavi poruka „bind".
3. Otpustite tipke – započinje proces uparivanja termostata s kontrolnom kutijom.
4. Proces „binding" traje do 300 sekundi.
5. Nakon uspješnog uparivanja, prikazat će se poruka „End". LED na modulu će prestati treptati.
6. Oba uređaja su uspješno povezana. Termostat prikazuje glavni ekran, a na njemu se pojavljuje ikona (•)) koja označava vezu s prijemnikom (modul/relej).

PAŽNJA: Ako uparivanje ne uspije, potrebno je ponoviti postupak uzimajući u obzir udaljenosti između uređaja, prepreke i lokalne smetnje radio signala.

ZAPAMTITE: Domet radio signala može se proširiti pomoću Herz ZigBee pojačivača.

PAŽNJA: Kada je termostat uparen s modulom, relej će se isključiti nakon 50 minuta ako se izgubi komunikacija između uređaja.

INSTALATERSKI PARAMETRI

Pxx	Funkcija	Vrij.	Opis	Podr. vrij.
P01	Izbor grijanje/hlađenje	🔥	Grijanje	🔥
		❄	Hlađenje	
P02	Algoritam upravljanja	TPI UFH	TPI za podno grijanje	TPI UFH za grijanje / HIS 0.4 za hlađenje
		TPI RAD	TPI za radijatore	
		TPI ELE	TPI za električno grijanje	
		HIS 0.2	Histereza ±0,1°C	
		HIS 0.4	Histereza ±0,2°C	
		HIS 0.6	Histereza ±0,3°C	
		HIS 0.8	Histereza ±0,4°C	
		HIS 1.0	Histereza ±0,5°C	
		HIS 2.0	Histereza ±1,0°C	
		HIS 3.0	Histereza ±1,5°C	
		HIS 4.0	Histereza ±2,0°C	
P03	Temperaturni offset	-3.5°C - +3.5°C	Ako termostat pokazuje pogrešnu temperaturu, moguće je ispraviti za ±3,5°C	0°C
P04	Minimalna zadana temp	5°C - 45°C	Minimalna temperatura grijanja/hlađenja koju je moguće postaviti	5°C
P05	Maksimalna zadana temp	5°C - 45°C	Maksimalna temperatura grijanja/hlađenja koju je moguće postaviti	35°C
P06	Osvjetljenje ekrana	10% - 100%	Podesivo u rasponu od 10 do 100%	50%
P07	PIN kod za pristup postavkama	NE	Funkcija onemogućena	NE
		PIN	Funkcija omogućena	
P08	Vrijednost PIN koda	000-xxx	Korisnički PIN	000
P09	Zahtijevati PIN kod za otključavanje	NE	NE	NE
		DA	DA	
P10	Zaštita ventila	UKLJ.	Funkcija omogućena	ISKLJ.
		AS	Anti-stop funkcija	
		ISKLJ.	Funkcija onemogućena	
P11	Najnoviji firmware za glave	xxx	Verzija firmvera dostupna za ažuriranje glava	Samo za čitanje
P12	Trenutni firmware u glavama	null-xxx	null – glava ima najnoviji firmware; xxx – dostupna je nova verzija, pritisnite za ažuriranje	-
P13	Delta RCWC algoritam (za glave)	0.5°C - 5.0°C	Prilikom promjene temperature u prostoriji, glava se otvara proporcionalno veličini RCWC parametra	2.0
P14	TRV zaštita od smrzavanja	UKLJ.	Funkcija omogućena	UKLJ.
		ISKLJ.	Funkcija onemogućena	
P15	Interni relej	NE	Tip releja NO-COM	NE
		NC	Tip releja NC-COM	
		ISKLJ.	Relej onemogućen	
CLR	Vraćanje na fabričke postavke	NE	Nema akcije	NE
		DA	Fabričko resetiranje	

FABRIČKO RESETIRANJE (slika XI)

Da biste vratili termostat na fabrička podešavanja, držite pritisnuta dugmad „–" i „+" dok se ne pojavi poruka „FA". Zatim otpustite dugmad. Pomoću dugmeta „–" ili „+" promijenite vrijednost sa „NO" na „YES", i potvrdite pritiskom na dugme „✔".

Termostat će se ponovo pokrenuti, vratiti na fabrička (početna) podešavanja i prikazati početni ekran. Ako je termostat već bio dodat u ZigBee mrežu preko pristupne jedinice (gateway-a), biće iz nje uklonjen i biće ga potrebno ponovo dodati / upariti.

SLOVAK

ÚVOD

- Podlahové alebo radiátorové vykurovacie systémy
- Režim vykurovania alebo chladenia
- Pripojenie ZigBee/868 MHz
- Funguje s elektronickými bezdrôtovými hlavicami (až 6 hlavíc)
- Funkcia párovania umožňuje bezdrôtové a priame pripojenie k prijímačom (napr. riadiaca jednotka, modul alebo relé) cez internetovú bránu
- Funkcia párovania je možná len pomocou internetovej brány (predáva sa samostatne)
- Na používanie bezdrôtového ovládania použite aplikáciu HERZ Thermiq a internetovú bránu
- Termostat môže fungovať aj ako samostatné zariadenie pripojené káblom k prijímaču (bez spolupráce s internetovou bránou)
- Časový plán regulátora je možné naprogramovať aj offline
- Regulátor má funkciu uzamknutia klávesov, nastavenie minimálnej a maximálnej nastavenej teploty
- Programovateľná zmena typu relé

INFORMÁCIE O BEZPEČNOSTI A INŠTALÁCII

Používajte v súlade s národnými a európskymi predpismi. Zariadenie používajte len na určený účel a uchovávajte ho v suchom prostredí. Výrobok je určený len na vnútorné použitie. Pred inštaláciou alebo používaním si prosím prečítajte celý návod. Inštaláciu musí vykonať kvalifikovaná osoba s príslušnou elektrotechnickou spôsobilosťou, v súlade s platnými normami a predpismi v danej krajine a v EÚ. Výrobca nenesie zodpovednosť za nedodržanie pokynov.

POPIS ZAPOJENIA

a) Schéma zapojenia pre zdroj vykurovania (obrázok II)
b) Schéma zapojenia k čerpadlu / pohonu (obrázok III)
c) Schéma zapojenia k riadiacej jednotke (obrázok IV)

LEGENDA

Pojistka symbol	Pojistka
L, N	Napájanie 230 V AC
PE	Zem (uzemnenie)
COM, NO	Beznapäťový výstup
SL..	Vstupné svorky
Čerpadlo symbol	Čerpadlo
Pohon symbol	Pohon ventilu
Bezdrôtová symbol	Bezdrôtová komunikácia
Zdroj symbol	Zdroj vykurovania* – Kontakty kotla pre zapnutie/vypnutie termostatu (podľa pokynov kotla)

TECHNICKÉ ÚDAJE

Napájanie	230V AC 50 Hz
Maximálny prúd	3(1)A
Rozsah nastaviteľnej teploty	5,0 °C - 45,0 °C
Presnosť zobrazenia teploty	0,5°C
Riadiaci algoritmus	TPI hysterézia (±0,1 °C až ±2 °C)
Komunikácia	ZigBee 3.0 RF 868MHz
Výstup pre ovládanie	NO/COM beznapäťový kontakt
Rozmery [mm]	80 x 80 x 23

UPOZORNENIE

Pre celú inštaláciu môžu platiť dodatočné požiadavky na ochranu, za ktoré zodpovedá inštalatér.

POPIS LCD IKONIEK (obrázok I.)

1. Aktuálna teplota
2. Indikátor pripojenia do siete ZigBee
3. Indikátor párovania s prijímačom
4. Indikátor kúrenia (ikona sa animuje, keď je požiadavka na kúrenie)
5. Indikátor chladenia (ikona sa animuje, keď je požiadavka na chladenie)
6. Hodiny
7. Jednotka teploty
8. Nastavená teplota
9. Dočasný režim prepísania
10. Ikona plánovaného režimu
11. Číslo programu
12. Indikátor dňa v týždni
13. Zámok tlačidiel
14. Ikona nastavení

1. Tlačidlo „Dole" –
2. Tlačidlo „OK"
3. Tlačidlo „Hore" +

POPIS TLAČIDLA (obrázok I.)

+	Zvýšiť hodnotu parametra
−	Znížiť hodnotu parametra
✔	Manuálny/plánovaný režim – krátke stlačenie tlačidla (online režim)
✔	Vstup do inštalačných parametrov – podržte 3 sekundy
✔	Vypnutie/zapnutie termostatu – podržte 5 sekúnd
+&−	Vstup do režimu párovania – podržte 5 sekúnd
+&−	Vstup do režimu synchronizácie/párovania – podržte 5 sekúnd
+&−	Obnovenie výrobných nastavení – podržte, kým sa nezobrazí správa „FA"
+&✔	Uzamknutie/odomknutie tlačidiel termostatu – podržte 3 sekundy
−&✔	Zmena režimu kúrenie/chladenie – podržte 3 sekundy

NASTAVENIE DŇA V TÝŽDNI A ČASU (obrázok V)

Na vstup do nastavení hodín stlačte a podržte tlačidlo ✔ počas 3 sekúnd, potom vyberte „Hr" pomocou tlačidla - alebo + a potvrďte tlačidlom ✔. Pomocou tlačidiel - alebo + nastavte formát hodín, potom potvrďte tlačidlom ✔. Rovnakým spôsobom nastavte nasledujúce parametre: hodinu, minúty a deň v týždni.

NASTAVENIE PROGRAMU: (obrázok VI)

Pre vstup do programovania rozvrhu stlačte a podržte tlačidlo ✔ počas 3 sekúnd, potom vyberte „Pr" pomocou tlačidla - alebo + a potvrďte tlačidlom ✔. Pomocou tlačidiel - alebo + nastavte hodinu, minúty a teplotu pre každý zo štyroch časových intervalov, pričom každé nastavenie potvrďte tlačidlom ✔. Nastavený rozvrh môžete skopírovať na ďalší deň potvrdením hodnoty „YES" pri parametri „Copy" – jednoducho ho potvrďte tlačidlom ✔. Ak chcete nastaviť individuálny rozvrh pre ďalší deň, nastavte parameter „Copy" na „NO", potvrďte voľbu tlačidlom ✔ a potom vytvorte rozvrh.

UPOZORNENIE:

Programy by mali byť nastavené na všetky dni v týždni.

INŠTALAČNÉ NASTAVENIA: (obrázok VII)

Pre vstup do parametrov inštalátora stlačte a podržte tlačidlo ✔ počas 3 sekúnd, potom vyberte „PArA" pomocou tlačidla - alebo + a potvrďte tlačidlom ✔. Pomocou tlačidiel - alebo + sa pohybujte medzi parametrami. Do parametra vstúpite tlačidlom ✔. Upravte parameter pomocou tlačidiel - alebo +. Novú hodnotu parametra potvrďte tlačidlom ✔.

SYNCHRONIZÁCIA S HERZ THERMIQ HEATCAP (obrázok VIII)

Internetová brána nie je nevyhnutná na synchronizáciu termostatu s Herz Thermiq HeatCap. Uistite sa, že hlavica je nainštalovaná a prispôsobená ventilovému vloženiu (pozri návod k hlavici). Ak je termostat už spárovaný s bezdrôtovou riadiacou jednotkou alebo relé modulom, synchronizácia s Herz Thermiq HeatCap sa nedá aktivovať.

1. Po úspešnom prispôsobení stlačte a podržte tlačidlo na hlavici 3 sekundy. LED začne blikať modro.
2. Súčasne podržte tlačidlá – a + na termostate, kým sa nezobrazí funkcia „SY".
3. Uvoľnite tlačidlá, funkcia SYNC bude aktívna (synchronizácia s hlavicou).
4. Po úspešnej synchronizácii LED dióda svieti modro po dobu 10 sekúnd.
5. Termostat zobrazí počet synchronizovaných hlavíc.
6. Po úspešnej synchronizácii sa zobrazí správa „END".
7. Zariadenia sú synchronizované a pripravené na prevádzku.

UPOZORNENIE: Synchronizácia musí byť vykonaná pre každú hlavicu samostatne. Jeden termostat môže ovládať až 6 hlavíc v jednej miestnosti.

INŠTALÁCIA TERMOSTATU V APLIKÁCII HERZ THERMIQ (obrázok IX)

1. Stiahnite si aplikáciu Herz Thermiq z Google Play alebo Apple App Store a nainštalujte ju do mobilného zariadenia. Zaregistrujte si účet v aplikácii.
2. Uistite sa, že ZigBee brána je pridaná v aplikácii Herz Thermiq. Podržte tlačidlá – + na termostate, kým sa na displeji neobjaví „PA". Potom tlačidlá uvoľnite. Spustí sa režim párovania.
3. Vstúpte do rozhrania brány.
4. Kliknite na „Pridať zariadenia". Postupujte podľa pokynov v aplikácii.
5. Pomenujte zariadenie a kliknite na „Hotovo".
6. Termostat je nainštalovaný a zobrazuje hlavné rozhranie.
7. Na displeji zariadenia sa zobrazí ikona zemegule, ktorá potvrdzuje, že zariadenie bolo pridané do ZigBee siete.

PÁROVANIE TERMOSTATU S RELÉ ALEBO BEZDRÔTOVÝM OVLÁDANÍM (obrázok X)

Uistite sa, že modul/relé a termostat sú v rovnakej sieti ZigBee (sú pridané do tej istej brány).

Aby ste správne prepojili termostat s riadiacou jednotkou, najskôr vyberte zónu v riadiacej jednotke pomocou tlačidla SELECT (1) (zónu, ktorú chcete prepojiť s termostatom). LED dióda (2) bude blikať 3-krát pre vybranú zónu. Potvrďte svoj výber stlačením tlačidla PAIR (2). LED dióda (2) bude blikať zelenou farbou pri predtým vybranej zóne – proces párovania sa začal, je aktívny počas 10 minút a počas tohto času môžete prepojiť termostat s vybranou zónou.

1. Na správne prepojenie termostatu s modulom/relé rýchlo kliknite 5-krát tlačidlo na zariadení. LED dióda začne pomaly blikať červenou farbou, čo znamená, že zariadenie je v režime párovania.
2. Na termostate podržte tlačidlá a , kým sa nezobrazí správa „bind".
3. Uvoľnite tlačidlá, spustí sa proces párovania termostatu s riadiacou jednotkou.
4. Proces párovania trvá až 300 sekúnd.
5. Po úspešnom párovaní sa zobrazí správa „End". LED na module prestane blikať.
6. Obe zariadenia sú úspešne prepojené. Termostat zobrazuje hlavnú obrazovku a ikona (•)) potvrdzuje spojenie s prijímačom (modulom/relé).

UPOZORNENIE: Ak párovanie zlyhá, musí sa opakovať s prihliadnutím na vzdialenosti medzi zariadeniami, prekážky a lokálne rušenie rádiového signálu.

POZOR: Dosah rádiového signálu môže byť zvýšený pomocou Herz ZigBee opakovačov.

UPOZORNENIE: Po spárovaní termostatu s modulom sa relé po 50 minútach vypne, ak je prerušená komunikácia medzi zariadeniami.

INŠTALAČNÉ PARAMETRE

Pxx	Funkcia	Hodnota	Popis	Predvol.
P01	Výber režimu kúrenia/chladenia	🔥	Kúrenia	🔥
		❄	Chladenia	
P02	Riadiaci algoritmus	TPI UFH	TPI pre podlahové vykurovanie. TPI UFH pre kúrenie, HIS 0.4 pre chladenie	TPI podlahové vykurovanie pre kúrenie, HIS 0,4 pre chladenie
		TPI RAD	TPI pre radiátory	
		TPI ELE	TPI pre elektrické vykurovanie	
		HIS 0.2	SPAN +/-0,1°C	
		HIS 0.4	SPAN +/-0,2°C	
		HIS 0.6	SPAN +/-0,3°C	
		HIS 0.8	SPAN +/-0,4°C	
		HIS 1.0	SPAN +/-0,5°C	
		HIS 2.0	SPAN +/-1,0°C	
		HIS 3.0	SPAN +/-1,5°C	
		HIS 4.0	SPAN +/-2,0°C	
P03	Teplotná korekcia	-3.5°C - +3.5°C	Ak termostat zobrazuje nesprávnu teplotu, môžete ju upraviť maximálne ± 3,5 °C	0°C
P04	Minimálna nastavená teplota	5°C - 45°C	Minimálna nastaviteľná teplota kúrenia/chladenia	5°C
P05	Maximálna nastavená teplota	5°C - 45°C	Maximálna nastaviteľná teplota kúrenia/chladenia	35°C
P06	Jas podsvietenia	10% - 100%	Nastaviteľné v rozmedzí 10 % až 100 %	50%
P07	PIN kód pre prístup k nastaveniam	NO	Funkcia vypnutá	NO
		PIN	Funkcia zapnutá	
P08	Hodnota PIN kódu	000-xxx	Užívateľský PIN	000
P09	Vyžadovať PIN pri odomknutí kláves	NO	Nie	NO
		YES	Áno	
P10	Ochrana ventilu	ON	Funkcia zapnutá	OFF
		AS	Anti stop	
		OFF	Funkcia vypnutá	
P11	Najnovší dostupný firmware pre hlavice	xxx	Verzia firmvéru dostupná na aktualizáciu hlavíc	Iba na čítanie
P12	Aktuálne nainštalované firmware v hlaviciach	null-xxx	null – firmware v hlaviciach je najnovšia možná verzia. xxx – dostupná je novšia verzia, stlačte tlačidlo na aktualizáciu hlavíc	-
P13	Algoritmus Delta RCWC (len pre hlavice)	0.5°C - 5.0°C	Pri zmene teploty miestnosti sa hlavica otvára proporcionálne k veľkosti parametra delta RCWC. Čím menší delta RCWC, tým rýchlejšia reakcia ventilu.	2.0
P14	Ochrana proti mrazu TRV	ON	Funkcia zapnutá	ON
		OFF	Funkcia vypnutá	
P15	Interné relé	NO	Typ relé NO-COM	NO
		NC	Typ relé NC-COM	
		OFF	Relé vypnuté	
CLR	Vymazať nastavenia (obnovenie do továrenských nastavení)	NO	Žiadna akcia	NO
		YES	Obnovenie továrenských nastavení	

TOVÁRENSKÉ NASTAVENIE (obrázok XI)

Ak chcete obnoviť termostat na továrenské nastavenia, podržte súčasne tlačidlá – a +, až kým sa na displeji nezobrazí správa „FA". Potom tlačidlá uvoľnite. Pomocou tlačidla – alebo + zmeňte hodnotu „NO" na „YES" a potvrďte tlačidlom ✔. Termostat sa reštartuje, obnoví predvolené továrenské nastavenia a zobrazí hlavnú obrazovku. Ak bol termostat pridaný do brány a ZigBee siete, bude z nej odstránený a bude ho potrebné opätovne pridať/spárovať.

CROATIAN

UVOD

- Sustavi podnog ili radijatorskog grijanja
- Način grijanja ili hlađenja
- ZigBee/868MHz povezivost
- Radi s elektroničkim bežičnim glavama (do 6 komada)
- Funkcija uparivanja osigurava bežičnu i izravnu vezu s prijamnicima (npr. kontrolna kutija, modul ili relej) preko gateway-a
- Funkcija uparivanja može se napraviti samo putem internet gateway-a (prodaje se zasebno)
- Za bežično upravljanje koristi HERZ Thermiq aplikaciju i internet gateway
- Termostat može raditi i kao samostalni uređaj povezan žičano s prijamnikom (bez suradnje s internet gateway-om)
- Raspored regulatora može se programirati i offline
- Regulator ima funkciju zaključavanja tipki, postavljanje minimalne i maksimalne temperature
- Programabilna promjena tipa releja

SIGURNOSNE INFORMACIJE I MONTAŽA

Koristiti u skladu s nacionalnim i EU propisima. Koristiti uređaj isključivo namjenski, držati ga u suhom stanju. Proizvod je samo za unutarnju uporabu. Prije instalacije ili uporabe pročitajte cijeli priručnik. Instalaciju mora izvesti kvalificirana osoba s odgovarajućom elektro kvalifikacijom, u skladu s važećim standardima i propisima u zemlji i EU. Proizvođač nije odgovoran za nepoštivanje uputa.

OPIS SPOJA

a) Shema povezivanja za izvor grijanja (slika II)
b) Shema povezivanja na pumpu / aktuator (slika III)
c) Shema povezivanja na upravljačku kutiju (slika IV)

LEGENDA

Osigurač symbol	Osigurač
L, N	Napajanje 230V AC
PE	Uzemljenje
COM, NO	Izlaz bez napona
SL..	Ulazni priključci
Pumpa symbol	Pumpa
Aktuator symbol	Aktuator ventila
Bežična symbol	Bežična komunikacija
Kontakti symbol	Kontakti bojlera za uključivanje termostata (prema uputama bojlera)

TEHNIČKI PODACI

Napajanje	230 V AC, 50 Hz
Maks. struja	3(1) A
Raspon podešavanja temp.	5,0°C - 45,0°C
Točnost prikaza temperature	0,5 °C
Algoritam upravljanja	TPI Histereza (±0,1°C do ±2°C)
Komunikacija	ZigBee 3.0 RF 868MHz
Izlaz kontrole	NO/COM bez napona
Dimenzije [mm]	80 x 80 x 23

UPOZORENJE

Za kompletnu instalaciju mogu postojati dodatni zahtjevi zaštite, za koje je odgovoran instalater.

OPIS LCD IKONA (slika I)

1. Trenutna temperatura
2. Pokazivač veze ZigBee mreže
3. Pokazivač vezivanja prijamnika
4. Pokazivač grijanja (ikona se animira kad postoji zahtjev za grijanjem)
5. Pokazivač hlađenja (ikona se animira kad postoji zahtjev za hlađenjem)
6. Sat
7. Jedinica temperature
8. Postavljena temperatura
9. Privremeni način preglasavanja
10. Ikona načina rasporeda
11. Broj programa
12. Pokazivač dana u tjednu
13. Zaključavanje tipki
14. Ikona postavki

1. "Down" Tipka –
2. "OK" Tipka
3. "Up" Tipka +

OPIS GUMBA (slika I)

+	Povećaj vrijednost parametra
−	Smanji vrijednost parametra
✔	Manualni / rasporedni način - kratki pritisak (Online način)
✔	Ulazak u parametre instalatera - držati 3 sekunde
✔	Isključi/uključi termostat - držati 5 sekundi
+&−	Ulazak u način uparivanja - držati 5 sekundi
+&−	Ulazak u Sync / Binding način - držati 5 sekundi
+&−	Tovarna ponovna postavka - držati dok se ne pojavi poruka FA
+&✔	Zaključaj/otključaj tipke termostata - držati 3 sekunde
−&✔	Promjena načina grijanja/hlađenja - držati 3 sekunde

POSTAVLJANJE DANA U TJEDNU I VREMENA (slika V)

Za ulazak u postavke sata, pritisnite i držite tipku ✔ 3 sekunde, zatim odaberite „Hr" pomoću tipki - ili + i potvrdite tipkom ✔. Pomoću tipki - ili + postavite format sata, zatim potvrdite tipkom ✔. Na isti način postavite sljedeće parametre: sati, minute i dan u tjednu.

POSTAVLJANJE RASPOREDA: (slika VI)

Za ulazak u programiranje rasporeda, pritisnite i držite tipku ✔ 3 sekunde, zatim odaberite „Pr" pomoću tipki - ili + i potvrdite tipkom ✔. Pomoću tipki - ili + postavite sate, minute i temperaturu za svaki od četiri vremenska intervala, svaki put potvrđujući odabir tipkom ✔. Postavljeni raspored možete kopirati za sljedeći dan potvrdom vrijednosti „YES" za parametar Copy – jednostavno ga potvrdite tipkom ✔. Ako želite postaviti individualni raspored za sljedeći dan, postavite parametar Copy na „NO", potvrdite odabir tipkom ✔ i zatim kreirajte raspored.

PAŽNJA:

Programi bi trebali biti postavljeni za sve dane u tjednu.

INSTALACIJSKE POSTAVKE: (slika VII)

Za ulazak u parametre instalatera, pritisnite i držite tipku ✔ 3 sekunde, zatim odaberite „PArA" pomoću tipki - ili + i potvrdite tipkom ✔. Pomoću tipki - ili + pomičite se između parametara. Uđite u parametar tipkom ✔. Uredite parametar pomoću tipki - ili +. Novu vrijednost parametra potvrdite tipkom ✔.

SINKRONIZACIJA S HERZ THERMIQ HEATCAP (slika VIII)

Internet gateway nije obavezan za sinkronizaciju termostata s Herz Thermiq HeatCap. Provjerite da je glava instalirana i prilagođena ventilu (vidi upute za glavu). Ako je termostat već uparen s bežičnim kontrolnim modulom ili relejem, sinkronizacija nije moguća.

1. Nakon uspješne prilagodbe, držite tipku na glavi 3 sekunde dok LED ne počne plavo treptati.
2. Držite istovremeno tipke – i + na termostatu dok ne pojavi funkcija "SY".
3. Pustite tipke, aktivira se SYNC funkcija (sinkronizacija s glavom).
4. Nakon uspješne sinkronizacije LED svijetli plavo 10 sekundi.
5. Termostat prikazuje broj sinkroniziranih glava.
6. Pojavljuje se poruka "END".
7. Uređaji su sinkronizirani i spremni za rad.

PAŽNJA: Sinkronizacija se radi za svaku glavu zasebno. Jedan termostat može upravljati do 6 glava u jednoj sobi.

INSTALACIJA TERMOSTATA U HERZ THERMIQ APLIKACIJU (slika IX)

1. Preuzmite Herz Thermiq aplikaciju s Google Play ili Apple App Store i instalirajte na svoj mobitel. Registrirajte račun.
2. Provjerite je li ZigBee gateway dodan u aplikaciju. Držite tipke – i + na termostatu dok se ne pojavi "PA". Pustite tipke. Aktivira se način uparivanja.
3. Uđite u sučelje gateway-a.
4. Kliknite "Add devices" i slijedite upute u aplikaciji.
5. Imenovati uređaj i kliknite "Done".
6. Termostat je instaliran i prikazuje glavno sučelje.
7. Na zaslonu se pojavljuje ikona globusa koja pokazuje da je uređaj dodan u ZigBee mrežu.

UPARIVANJE TERMOSTATA S RELEJEM ILI BEŽIČNOM KONTROLOM (slika X)

Provjerite jesu li modul/relej i termostat u istoj ZigBee mreži (dodani su na isti gateway).

Kako biste ispravno povezali termostat s kontrolnom kutijom, prvo odaberite zonu u kontrolnoj kutiji pomoću tipke SELECT (1) (zonu koju želite povezati s termostatom). LED dioda (2) će treptati 3 puta za odabranu zonu. Potvrdite svoj odabir pritiskom na tipku PAIR (2). LED dioda (2) će treptati zeleno kod prethodno odabrane zone – proces uparivanja je započeo, aktivan je 10 minuta i tijekom tog vremena možete povezati termostat s odabranom zonom.

1. Na uređaju brzo kliknite gumb 5 puta. LED će polako crveno treptati, što znači da je u načinu uparivanja.
2. Na termostatu držite tipke dok se ne pojavi poruka "bind".
3. Pustite tipke, aktivira se proces uparivanja termostata s kontrolnom kutijom.
4. Proces traje do 300 sekundi.
5. Nakon uspješnog uparivanja pojavljuje se poruka "End". LED na modulu prestaje treptati.
6. Oba uređaja su uspješno povezana. Termostat prikazuje glavni zaslon i ikona (•)) potvrđuje vezu s prijamnikom (modulom/relejem).

PAŽNJA: Ako uparivanje ne uspije, ponovite proces pazeći na udaljenost uređaja, prepreke i smetnje signala.

NAPOMENA: Radio domet može se povećati Herz ZigBee repeaterima.

PAŽNJA: Ako je termostat uparen s modulom, relej će se isključiti nakon 50 minuta ako se izgubi komunikacija.

PARAMETRI INSTALATERA

Pxx	Funkcija	Vrij.	Opis	Zad. vr.
P01	Odabir grijanja/hlađenje	🔥	Režim grijanja	🔥
		❄	Režim hlađenja	
P02	Algoritam upravljanja	TPI UFH	TPI za podno grijanje	TPI UFH za grijanje, HIS 0.4 za hlađenje
		TPI RAD	TPI za radijatore	
		TPI ELE	TPI za električno grijanje	
		HIS 0.2	Histereza ±0,1°C	
		HIS 0.4	Histereza ±0,2°C	
		HIS 0.6	Histereza ±0,3°C	
		HIS 0.8	Histereza ±0,4°C	
		HIS 1.0	Histereza ±0,5°C	
		HIS 2.0	Histereza ±1,0°C	
		HIS 3.0	Histereza ±1,5°C	
		HIS 4.0	Histereza ±2,0°C	
P03	Korekcija temperature	-3.5°C - +3.5°C	Korekcija prikaza temperature (±3,5°C)	0°C
P04	Minimalna postavljena temp	5°C - 45°C	Najniža dozvoljena temperatura za podešavanje	5°C
P05	Maksimalna postavljena temp	5°C - 45°C	Najviša dozvoljena temperatura za podešavanje	35°C
P06	Svjetlina pozadinskog osvjetljenja	10% - 100%	Podesiva razina osvjetljenja	50%
P07	PIN kod za pristup postavkama	NO	Funkcija onemogućena	NO
		PIN	Funkcija omogućena	
P08	Vrijednost PIN koda	000-xxx	Korisnički PIN	000
P09	PIN za otključavanje tipki	NO	Ne traži PIN prilikom otključavanja (aktivno kad je P08=PIN)	NO
		YES	Traži PIN svaki put	
P10	Zaštita ventila	ON	Funkcija omogućena	OFF
		AS	Anti-stop funkcija	
		OFF	Funkcija onemogućena	
P11	Najnoviji firmware za glave	xxx	Verzija firmware-a dostupna za ažuriranje glava	Samo za čitanje
P12	Trenutni firmware instaliran u glavama	null-xxx	null – instalirana najnovija verzija; xxx – dostupna novija verzija	-
P13	Delta RCWC algoritam (samo za glave)	0.5°C - 5.0°C	Brzina odziva ventila prema razlici temperature	2.0
P14	TRV zaštita od smrzavanja	ON	Funkcija omogućena	ON
		OFF	Funkcija onemogućena	
P15	Unutarnji relej	NO	Tip releja NO-COM	NO
		NC	Tip releja NC-COM	
		OFF	Relej onemogućen	
CLR	Vraćanje tvorničkih postavki	NO	Bez akcije	NO
		YES	Tvornički reset	

TVORNIČKO RESETIRANJE (slika XI)

Za vraćanje termostata na tvorničke postavke, držite tipke – i + dok se ne pojavi poruka FA. Zatim otpustite tipke. Pomoću tipki – ili + promijenite vrijednost s "NO" na "YES" i potvrdite pritiskom na tipku ✔. Termostat će se ponovno pokrenuti, vratiti tvorničke postavke i prikazati početni zaslon.

Ako je termostat bio dodan u ZigBee mrežu i središnju jedinicu, bit će uklonjen iz nje te će ga biti potrebno ponovno dodati / upariti.

POLISH

WSTĘP

- Systemy ogrzewania podłogowego lub grzejnikowego
- Tryb ogrzewania lub chłodzenia
Łączność ZigBee/868 MHz
- Współpraca z elektronicznymi bezprzewodowymi (do 6 głowic)
- Funkcja „binding" umożliwia bezpośrednie, bezprzewodowe połączenie z odbiornikami (np. centralą sterującą, modułem lub przekaźnikiem) przez bramkę
- Funkcję „binding" można wykonać tylko za pomocą bramki z dostępem do Internetu (sprzedawana oddzielnie)
- Do sterowania bezprzewodowego użyj aplikacji HERZ Thermiq i bramki internetowej
- Termostat może działać także samodzielnie, przewodowo podłączony do odbiornika (bez bramki internetowej)
- Harmonogram można zaprogramować również offline
- Termostat posiada blokadę klawiszy oraz możliwość ustawienia zakresów temperatury minimalnej i maksymalnej
- Programowalna zmiana typu przekaźnika

INFORMACJE BEZPIECZEŃSTWA I MONTAŻU

Używać zgodnie z przepisami krajowymi i unijnymi. Użytkować urządzenie wyłącznie zgodnie z przeznaczeniem, w suchych warunkach, tylko wewnątrz pomieszczeń. Przed instalacją lub użyciem przeczytać całą instrukcję. Montaż musi być wykonany przez wykwalifikowaną osobę, posiadającą odpowiednie uprawnienia elektryczne, zgodnie z obowiązującymi standardami i przepisami. Producent nie ponosi odpowiedzialności za nieprzestrzeganie instrukcji.

OPIS POŁĄCZEŃ

a) Schemat podłączenia źródła ciepła (obraz II)
b) Schemat podłączenia pompy/aktuatora (obraz III)
c) Schemat podłączenia centrali sterującej (obraz IV)

LEGENDA

Bezpiecznik symbol	Bezpiecznik
L, N	Zasilanie 230 V AC
PE	Uziemienie (elektryczność)
COM, NO	Wyjście beznapięciowe
SL..	Zaciski wejściowe
Pompa symbol	Pompa
Siłownik symbol	Siłownik zaworu
Komunikacja symbol	Komunikacja bezprzewodowa
Źródło symbol	Źródło ciepła* – styki kotła do termostatu ON/OFF (zgodnie z instrukcją kotła)

DANE TECHNICZNE

Zasilanie	230V AC 50 Hz
Maks. prąd	3(1)A
Zakres nastawy temperatury	5,0°C - 45,0°C
Dokładność wyświetlanej temperatury	0,5°C
Algorytm sterowania	TPI histereza (±0,1 °C do ±2 °C)
Komunikacja	ZigBee 3.0 RF 868MHz
Wyjście sterujące	NO/COM beznapięciowe
Wymiary [mm]	80 x 80 x 23

OSTRZEŻENIE

W całej instalacji mogą obowiązywać dodatkowe wymagania ochronne — za ich spełnienie odpowiada instalator.

OPIS IKON LCD (obraz I)

1. Aktualna temperatura
2. Wskaźnik połączenia ZigBee
3. Wskaźnik „binding" odbiornika
4. Ogrzewanie (ikona animowana, gdy jest zapotrzebowanie na ciepło)
5. Chłodzenie (ikona animowana, gdy jest zapotrzebowanie na chłodzenie)
6. Zegar
7. Jednostka temperatury
8. Temperatura zadana
9. Tryb chwilowego nadpisania (override)
10. Tryb harmonogramu
11. Numer programu
12. Dzień tygodnia
13. Blokada przycisków
14. Ikona ustawień

1. "Down" Przyciski –
2. "OK" Przyciski OK
3. "Up" Przyciski +

OPIS PRZYCISKU (obraz I)

+	Zwiększ wartość parametru
−	Zmniejsz wartość parametru
✔	Tryb ręczny/Harmonogram – krótkie naciśnięcie przycisku (tryb online)
✔	Wejście do parametrów instalatora – przytrzymaj 3 sekundy
✔	Włącz/Wyłącz termostat – przytrzymaj 5 sekund
+&−	Wejście w tryb parowania – przytrzymaj 5 sekund
+&−	Wejście w tryb synchronizacji / łączenia – przytrzymaj 5 sekund
+&−	Przywrócenie ustawień fabrycznych – przytrzymaj, aż pojawi się komunikat „FA"
+&✔	Zablokuj/Odblokuj przyciski termostatu – przytrzymaj 3 sekundy
−&✔	Zmiana trybu grzania/chłodzenia – przytrzymaj 3 sekundy

USTAWIENIE DNIA TYGODNIA I GODZINY (obraz V)

Aby wejść w ustawienia zegara, naciśnij i przytrzymaj przycisk ✔ przez 3 sekundy, następnie wybierz „Hr" przyciskami - lub + i potwierdź przyciskiem ✔. Za pomocą przycisków - lub + ustaw format zegara, a następnie potwierdź przyciskiem ✔. W ten sam sposób ustaw następujące parametry: godziny, minuty i dzień tygodnia.

USTAWIENIE HARMONOGRAMU: (obraz VI)

Aby wejść w programowanie harmonogramu, naciśnij i przytrzymaj przycisk ✔ przez 3 sekundy, następnie wybierz „Pr" przyciskami - lub + i potwierdź przyciskiem ✔. Użyj przycisków - lub +, aby ustawić godzinę, minuty i temperaturę dla każdego z czterech przedziałów czasowych, za każdym razem potwierdzając wybór przyciskiem ✔. Ustawiony harmonogram możesz skopiować na następny dzień, potwierdzając wartość „YES" dla parametru Copy – po prostu zatwierdź przyciskiem ✔. Jeśli chcesz ustawić indywidualny harmonogram na następny dzień, ustaw parametr Copy na „NO", potwierdź wybór przyciskiem ✔, a następnie utwórz harmonogram.

UWAGA:

Programy powinny być ustawione na wszystkie dni tygodnia.

USTAWIENIA INSTALATORA: (obraz VII)

Aby wejść w parametry instalatora, naciśnij i przytrzymaj przycisk ✔ przez 3 sekundy, następnie wybierz „PArA" przyciskami - lub + i potwierdź przyciskiem ✔. Użyj przycisków - lub +, aby poruszać się między parametrami. Wejdź w parametr przyciskiem ✔. Edytuj parametr przyciskami - lub +. Nową wartość parametru potwierdź przyciskiem ✔.

SYNCHRONIZACJA Z HERZ THERMIQ HEATCAP (obraz VIII)

Brama internetowa nie jest wymagana do synchronizacji termostatu z Herz Thermiq HeatCap. Upewnij się, że głowica została zamontowana i dopasowana do wkładki zaworu (patrz instrukcja głowicy). Jeśli termostat jest już sparowany z bezprzewodową skrzynką sterującą lub modułem przekaźnika, synchronizacja z Herz Thermiq HeatCap nie może być aktywowana.

1. Po zakończeniu procesu adaptacji naciśnij i przytrzymaj przycisk na głowicy przez 3 sekundy. Dioda LED zacznie migać na niebiesko.
2. Jednocześnie przytrzymaj przyciski „-" i „+" na termostacie, aż pojawi się funkcja „SY".
3. Zwolnij przyciski – funkcja SYNC (synchronizacja z głowicą) zostanie aktywowana.
4. Po pomyślnej synchronizacji dioda LED zaświeci się na niebiesko przez 10 sekund.
5. Termostat pokaże, ile głowic zostało zsynchronizowanych.
6. Po udanej synchronizacji pojawi się komunikat „END".
7. Urządzenia są zsynchronizowane i gotowe do pracy.

UWAGA: Synchronizację należy wykonać osobno dla każdej głowicy. Jeden termostat może sterować maksymalnie 6 głowicami w jednym pomieszczeniu.

INSTALACJA TERMOSTATU W APLIKACJI HERZ THERMIQ (obraz IX)

1. Pobierz aplikację Herz Thermiq z Google Play lub Apple App Store i zainstaluj ją na swoim urządzeniu mobilnym. Zarejestruj konto w aplikacji.
2. Upewnij się, że ZigBee Gateway został dodany do aplikacji Herz Thermiq. Naciśnij i przytrzymaj przyciski – i + na termostacie, aż na wyświetlaczu pojawi się „PA". Następnie zwolnij przyciski. Tryb parowania zostanie uruchomiony.
3. Wejdź w interfejs bramy (gateway).
4. Kliknij „Dodaj urządzenia". Postępuj zgodnie z instrukcjami w aplikacji.
5. Nadaj urządzeniu nazwę i kliknij „Gotowe".
6. Termostat został zainstalowany i wyświetla główny interfejs.
7. Na ekranie urządzenia pojawiła się ikona globu, co oznacza, że urządzenie zostało dodane do sieci ZigBee.

BINDING Z PRZEKAŹNIKIEM LUB MODUŁEM BEZPRZEWODOWYM (obraz X)

Upewnij się, że moduł/rele i termostat znajdują się w tej samej sieci ZigBee (są dodane do tej samej bramy).

Aby poprawnie połączyć termostat z jednostką sterującą, najpierw wybierz strefę w jednostce sterującej za pomocą przycisku SELECT (1) (strefa, którą chcesz połączyć z termostatem). LED (2) będzie migać 3 razy dla wybranej strefy. Potwierdź swój wybór, naciskając przycisk PAIR (2). LED (2) będzie migać na zielono przy wcześniej wybranej strefie – proces parowania został uruchomiony, jest aktywny przez 10 minut i w tym czasie możesz połączyć termostat z wybraną strefą.

1. Aby poprawnie połączyć termostat z modułem/rele, najpierw szybko naciśnij przycisk na urządzeniu 5 razy. Dioda LED zacznie wolno migać na czerwono, co oznacza, że urządzenie jest w trybie parowania.
2. Na termostacie przytrzymaj przyciski – i +, aż pojawi się komunikat „bind".
3. Zwolnij przyciski – proces funkcji parowania, czyli łączenia termostatu z jednostką sterującą, jest aktywny.
4. Proces „parowania" trwa do 300 sekund.
5. Po pomyślnym zakończeniu parowania wyświetli się komunikat „End". Dioda LED na module przestanie migać.
6. Oba urządzenia zostały pomyślnie połączone. Termostat wyświetla ekran główny, a na ekranie pojawia się ikona (•)) wskazująca połączenie z odbiornikiem (w tym przypadku modułem/rele).

UWAGA: Jeśli próba się nie powiedzie, spróbuj ponownie — zwróć uwagę na odległość, przeszkody, zakłócenia radiowe.

PAMIĘTAJ: Zasięg można zwiększyć przy pomocy repeatera Herz ZigBee.

UWAGA: Jeśli komunikacja zostanie utracona, przekaźnik wyłączy się po 50 minutach.

PARAMETRY USTAWIEŃ DLA INSTALATORA

Pxx	Funkcja	Wartość	Opis	W. dom.
P01	Wybór trybu Ogrzewanie/Chłodzenie	🔥	Ogrzewanie	🔥
		❄	Chłodzenie	
P02	Algorytm sterowania	TPI UFH	TPI dla ogrzewania podłogowego	TPI UFH dla ogrzewania, HIS 0.4 dla chłodzenia
		TPI RAD	TPI dla grzejników	
		TPI ELE	TPI dla ogrzewania elektrycznego	
		HIS 0.2	Histereza +/-0,1°C	
		HIS 0.4	Histereza +/-0,2°C	
		HIS 0.6	Histereza +/-0,3°C	
		HIS 0.8	Histereza +/-0,4°C	
		HIS 1.0	Histereza +/-0,5°C	
		HIS 2.0	Histereza +/-1,0°C	
		HIS 3.0	Histereza +/-1,5°C	
		HIS 4.0	Histereza +/-2,0°C	
P03	Korekta temperatury	-3.5°C - +3.5°C	Jeśli termostat pokazuje nieprawidłową temperaturę, można ją skorygować w zakresie ±3.5°C	0°C
P04	Minimalna nastawa temperatury	5°C - 45°C	Minimalna temperatura grzania/chłodzenia, którą można ustawić	5°C
P05	Maksymalna nastawa temperatury	5°C - 45°C	Maksymalna temperatura grzania/chłodzenia, którą można ustawić	35°C
P06	Jasność podświetlenia	10% - 100%	Regulacja jasności w zakresie od 10% do 100%	50%
P07	Kod PIN do ustawień	NIE	Funkcja wyłączona	NIE
		PIN	Funkcja włączona	
P08	Wartość kodu PIN	000-xxx	PIN użytkownika	000
P09	Wymagaj PIN do odblokowania klawiszy (aktywne tylko jeśli P08 = PIN)	NIE	Nie	NIE
		TAK	Tak	
P10	Ochrona zaworu	ON	Funkcja włączona	OFF
		AS	Anti stop (przeciwdziałanie zablokowaniu)	
		OFF	Funkcja wyłączona	
P11	Najnowszy firmware głowic	xxx	Dostępna wersja firmware do aktualizacji głowic	Tylko do odczytu
P12	Aktualny firmware w głowicach	null-xxx	null – najnowszy firmware zainstalowany; xxx – dostępna nowsza wersja, naciśnij przycisk, aby zaktualizować głowice	-
P13	Algorytm Delta RCWC (tylko dla głowic)	0.5°C do 5.0°C	W przypadku zmiany temp. pokojowej, głowica otwiera się proporcjonalnie do wartości delta RCWC. Im mniejsza delta, tym szybsza reakcja zaworu	2.0
P14	Ochrona TRV przed mrozem	ON	Funkcja włączona	ON
		OFF	Funkcja wyłączona	
P15	Przekaźnik wewnętrzny	NIE	Typ przekaźnika NO-COM	NIE
		NC	Typ przekaźnika NC-COM	
		OFF	Przekaźnik wyłączony	
CLR	Reset ustawień fabrycznych	NIE	Brak akcji	NIE
		TAK	Reset do ustawień fabrycznych	

RESET FABRYCZNY (obraz XI)

Aby zresetować termostat do ustawień fabrycznych, przytrzymaj jednocześnie przyciski „–" i „+", aż pojawi się komunikat FA. Następnie puść przyciski. Za pomocą przycisku „–" lub „+" zmień „NO" na YES i potwierdź przyciskiem ✔. Termostat uruchomi się ponownie, przywróci domyślne ustawienia fabryczne i wyświetli ekran główny. Jeśli termostat był dodany do centrali i sieci ZigBee, zostanie z niej usunięty i będzie wymagał ponownego dodania/parowania.

SERBIAN

UVOD

- Sistemi grejanja pomoću podnog grejanja ili radijatora
- Način grejanja ili hlađenja
- ZigBee/868MHz povezivanje
- Radi sa elektronskim bežičnim termostatskim glavama (do 6 glava)
- Funkcija uparivanja omogućava bežično i direktno povezivanje sa prijemnicima (npr. upravljačka kutija, modul ili relej) putem internet pristupnika
- Funkcija uparivanja se može izvršiti samo pomoću internet pristupnika (prodaje se zasebno)
- Za bežično upravljanje koristite HERZ Thermiq aplikaciju i internet pristupnik
- Termostat može da funkcioniše i kao samostalni uređaj, povezan žično sa prijemnikom (bez internet pristupnika)
- Raspored rada se može programirati i u offline režimu
- Termostat ima funkciju zaključavanja tastera, podešavanje minimalne i maksimalne temperature
- Programabilna promena tipa releja

BEZBEDNOSNE INFORMACIJE I INSTALACIJA

Koristite uređaj u skladu sa nacionalnim i EU propisima. Samo za unutrašnju upotrebu, čuvati na suvom mestu. Pročitajte kompletno uputstvo pre instalacije ili korišćenja. Instalaciju mora izvršiti kvalifikovano lice sa električnim ovlašćenjem, u skladu sa važećim propisima. Proizvođač ne snosi odgovornost za nepoštovanje uputstva.

OPIS PRIKLJUČIVANJA

a) Dijagram povezivanja izvora grejanja (slika II)
b) Dijagram povezivanja sa pumpom/aktuatorom (slika III)
c) Dijagram povezivanja sa upravljačkom kutijom (slika IV)

LEGENDA

Osigurač symbol	Osigurač
L, N	Napajanje 230 V AC
PE	Uzemljenje (električno)
COM, NO	Beznaponski izlaz
SL..	Ulazni terminali
Pumpa symbol	Pumpa
Pogon symbol	Pogon ventila
Bežična symbol	Bežična komunikacija
Izvor symbol	Izvor grejanja* – Kontakti kotla za uključenje/isključenje termostata (u skladu sa uputstvom za kotao)

TEHNIČKI PODACI

Napajanje	230V AC 50 Hz
Maks. struja	3(1)A
Opseg podešavanja temp.	5,0°C do 45,0°C
Tačnost prikaza temperature	0,5°C
Algoritam kontrole	TPI Histereza (±0.1°C do ±2°C)
Komunikacija	ZigBee 3.0 RF 868MHz
Izlaz za upravljanje	NO/COM beznaponski
Dimenzije	80 x 80 x 23 mm

UPOZORENJE

Za celu instalaciju mogu biti potrebni dodatni zaštitni elementi – odgovornost instalatera.

OPIS IKONA LCD (slika I)

1. Trenutna temperatura
2. Indikator veze sa ZigBee mrežom
3. Indikator uparivanja sa prijemnikom
4. Indikator grejanja (animira se kada postoji zahtev)
5. Indikator hlađenja (animira se kada postoji zahtev)
6. Sat
7. Jedinica temperature
8. Podešena temperatura
9. Privremeno ručno upravljanje
10. Ikona programskog režima
11. Broj programa
12. Dan u nedelji
13. Zaključavanje dugmića
14. Ikona podešavanja

1. "Down" Dugme –
2. "OK" Dugme OK
3. "Up" Dugme +

OPIS DUGMETA (slika I)

+	Povećaj vrednost parametra
−	Smanji vrednost parametra
✔	Ručni/Programirani režim – kratak pritisak na dugme (Online režim)
✔	Ulazak u instalaterske parametre – držati 3 sekunde
✔	Isključi/Uključi termostat – držati 5 sekundi
+&−	Ulazak u režim uparivanja – držati 5 sekundi
+&−	Ulazak u režim sinhronizacije / povezivanja – držati 5 sekundi
+&−	Fabrika reset – držati dok se ne pojavi poruka "FA"
+&✔	Zaključaj/Otključaj tastere termostata – držati 3 sekunde
−&✔	Promena režima grejanje/hlađenje – držati 3 sekunde

PODEŠAVANJE DANA U NEDELJI I VREMENA (image V)

Da biste ušli u podešavanja sata, pritisnite i držite dugme ✔ 3 sekunde, zatim izaberite „Hr" pomoću dugmeta - ili + i potvrdite dugmetom ✔. Pomoću dugmadi - ili + podesite format sata, a zatim potvrdite dugmetom ✔. Na isti način podesite sledeće parametre: sat, minute i dan u nedelji.

PODEŠAVANJE RASPOREDA: (slika VI)

Da biste ušli u programiranje rasporeda, pritisnite i držite dugme ✔ 3 sekunde, zatim izaberite „Pr" pomoću dugmeta - ili + i potvrdite dugmetom ✔. Pomoću dugmadi - ili + podesite sat, minute i temperaturu za svaki od četiri vremenska intervala, svaki put potvrđujući izbor dugmetom ✔. Možete kopirati podešeni raspored na sledeći dan potvrđivanjem vrednosti „YES" za parametar Copy – samo odobrite dugmetom ✔. Ako želite da podesite individualni raspored za sledeći dan, podesite parametar Copy na „NO", potvrdite izbor dugmetom ✔, a zatim kreirajte raspored.

PAŽNJA:

Programi treba da budu podešeni za sve dane u nedelji.

INSTALACIONA PODEŠAVANJA: (slika VII)

Da biste ušli u parametre instalatera, pritisnite i držite dugme ✔ 3 sekunde, zatim izaberite „PArA" pomoću dugmeta - ili + i potvrdite dugmetom ✔. Pomoću dugmadi - ili + krećite se između parametara. Uđite u parametar dugmetom ✔. Izmenite parametar pomoću dugmadi - ili +. Novu vrednost parametra potvrdite dugmetom ✔.

SINHRONIZACIJA SA HERZ THERMIQ HEATCAP (slika VIII)

Internet pristupnik nije obavezan za sinhronizaciju termostata sa Herz Thermiq HeatCap. Uverite se da je glava montirana i prilagođena ventilskom ulošku (videti uputstvo za glavu).

Ako je termostat već povezan sa bežičnom kontrolnom kutijom ili relejnim modulom, sinhronizacija sa Herz Thermiq HeatCap se ne može aktivirati.

1. Nakon uspešne adaptacije, pritisnite i držite dugme na glavi 3 sekunde. LED će početi da trepće plavo.
2. Istovremeno pritisnite i držite – i + dugme na termostatu dok se ne pojavi funkcija "SY".
3. Otpustite dugmad, funkcija SYNC će biti aktivna (sinhronizacija sa glavom).
4. Nakon uspešne sinhronizacije, LED dioda će svetleti plavo 10 sekundi.
5. Termostat će prikazati koliko je glava sinhronizovano.
6. Poruka "END" će se pojaviti nakon uspešne sinhronizacije.
7. Uređaji su sinhronizovani i spremni za rad.

NAPOMENA: Sinhronizaciju je potrebno izvršiti za svaku glavu pojedinačno. Jedan termostat može kontrolisati do 6 glava u jednoj prostoriji.

INSTALACIJA TERMOSTATA U HERZ THERMIQ APLIKACIJU (slika IX)

1. Preuzmite Herz Thermiq aplikaciju sa Google Play ili Apple App Store i instalirajte je na vaš mobilni uređaj. Registrujte nalog u aplikaciji.
2. Uverite se da je ZigBee Gateway dodat u Herz Thermiq aplikaciju. Pritisnite i držite – i + dugme na termostatu dok se ne prikaže „PA". Zatim otpustite dugmad. Pokreće se režim uparivanja.
3. Uđite u interfejs pristupnika.
4. Kliknite na "Dodaj uređaje". Pratite uputstva u aplikaciji.
5. Imenujte uređaj i kliknite na „Gotovo".
6. Termostat je instaliran i prikazuje glavni interfejs.
7. Na ekranu uređaja se pojavila ikona globusa, što označava da je dodat u ZigBee mrežu.

POVEZIVANJE TERMOSTATA SA RELEJOM ILI BEŽIČNOM KONTROLOM (slika X)

Uverite se da su modul/relej i termostat u istoj ZigBee mreži (dodati su na isti gateway).

Da biste pravilno povezali termostat sa kontrolnom kutijom, najpre odaberite zonu u kontrolnoj kutiji pomoću dugmeta SELECT (1) (zonu koju želite povezati sa termostatom). LED dioda (2) će trepnuti 3 puta za izabranu zonu. Potvrdite svoj izbor pritiskom na dugme PAIR (2). LED dioda (2) će treptati zeleno kod prethodno izabrane zone – proces uparivanja je započet, aktivan je 10 minuta i tokom tog vremena možete povezati termostat sa izabranom zonom.

1. Da biste pravilno povezali termostat sa modulom/relejem, brzo kliknite dugme na uređaju 5 puta. LED dioda će početi polako da trepće crveno, što znači da je uređaj u režimu povezivanja.
2. Na termostatu pritisnite i držite dugmad dok se ne pojavi poruka "bind".
3. Otpustite tastere – proces povezivanja termostata sa kontrolnom kutijom je aktivan.
4. Proces "povezivanja" može trajati do 300 sekundi.
5. Nakon uspešnog povezivanja, prikazuje se poruka „End". LED na modulu prestaje da trepće.
6. Uređaji su uspešno povezani. Termostat prikazuje glavni ekran, a na ekranu se pojavljuje ikonica (•)) koja označava vezu sa prijemnikom (u ovom slučaju modul/relej).

NAPOMENA: Ako povezivanje ne uspe, postupak treba ponoviti uzimajući u obzir udaljenosti između uređaja, prepreke i lokalne smetnje u radio-signalu.

ZAPAMTITE: Domet signala može se proširiti pomoću Herz ZigBee repetitora.

NAPOMENA: Kada je termostat povezan sa modulom, relej će se isključiti nakon 50 minuta ako se izgubi komunikacija između uređaja.

INSTALATERSKI PARAMETRI

Pxx	Funkcija	Vrednost	Opis	Podr. vr.
P01	Izbor grejanje/hlađenje	🔥	Grejanje	🔥
		❄	Hlađenje	
P02	Kontrolni algoritam	TPI UFH	TPI za podno grejanje	TPI UFH za grejanje / HIS 0.4 za hlađenje
		TPI RAD	TPI za radijatore	
		TPI ELE	TPI za električno grejanje	
		HIS 0.2	Histereza ±0,1°C	
		HIS 0.4	Histereza ±0,2°C	
		HIS 0.6	Histereza ±0,3°C	
		HIS 0.8	Histereza ±0,4°C	
		HIS 1.0	Histereza ±0,5°C	
		HIS 2.0	Histereza ±1,0°C	
		HIS 3.0	Histereza ±1,5°C	
		HIS 4.0	Histereza ±2,0°C	
P03	Korekcija temperature	-3.5°C - +3.5°C	Ako termostat pokazuje pogrešnu temperaturu, može se korigovati do ±3.5°C	0°C
P04	Minimalna podešena temperatura	5°C - 45°C	Minimalna temperatura grejanja/hlađenja koja se može podesiti	5°C
P05	Maksimalna podešena temperatura	5°C - 45°C	Maksimalna temperatura grejanja/hlađenja koja se može podesiti	35°C
P06	Osvetljenost ekrana	10% - 100%	Podesiva u rasponu od 10 do 100%	50%
P07	PIN kod za pristup podešavanjima	NO	Funkcija isključena	NO
		PIN	Funkcija uključena	
P08	Vrednost PIN koda	000-xxx	Korisnički PIN	000
P09	Zahtevaj PIN za otključavanje tastera	NO	Ne	NO
		YES	Da	
P10	Zaštita ventila	ON	Funkcija uključena	OFF
		AS	Anti stop (protiv zaglavljivanja)	
		OFF	Funkcija isključena	
P11	Najnoviji dostupni firmware za glave	xxx	Verzija firmvera dostupna za ažuriranje glava (samo za čitanje)	Samo za čitanje
P12	Trenutni firmver u glavama	null-xxx	null = najnoviji firmver instaliran; xxx = dostupna nova verzija, pritisnite dugme za ažuriranje glava	-
P13	Delta RCWC algoritam (samo za glave)	0.5°C - 5.0°C	Kod promene sobne temperature, glava se otvara proporcionalno veličini RCWC parametra. Manja vrednost = brža reakcija ventila.	2.0
P14	TRV zaštita od smrzavanja	ON	Funkcija uključena	ON
		OFF	Funkcija isključena	
P15	Interni relej	NO	Relej tip NO-COM	NO
		NC	Relej tip NC-COM	
		OFF	Relej isključen	
CLR	Reset na fabrička podešavanja	NO	Nema akcije	NO
		YES	Fabrički reset	

FABRIČKO RESETOVANJE (image XI)

Za RESET termostata na fabrička podešavanja, držite dugmad – i + pritisnuta dok se ne pojavi poruka FA. Zatim otpustite dugmad. Upotrebite dugme – ili + da promenite vrednost sa "NO" na "YES" i potvrdite pritiskom na dugme ✔. Termostat će se restartovati, vratiti na fabrička podešavanja i prikazati glavni ekran.

Ako je termostat bio dodat u ZigBee mrežu putem pristupnika (gateway), biće uklonjen iz nje i biće potrebno da ga ponovo dodate / uparite.

HERZ QUICK GUIDE

Thermiq Radex

Programmable ZigBee / 868MHz
Smart Thermostat, 230V

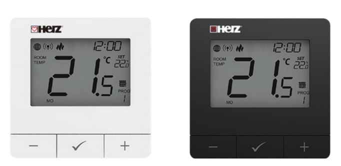

White Edition | 3 F820 32   Black Edition | 3 F820 31

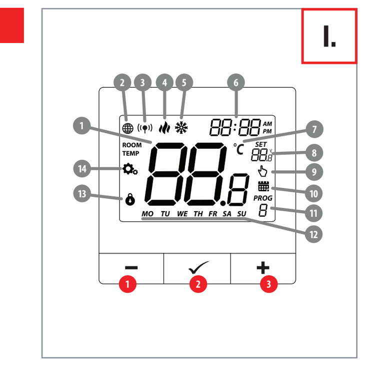

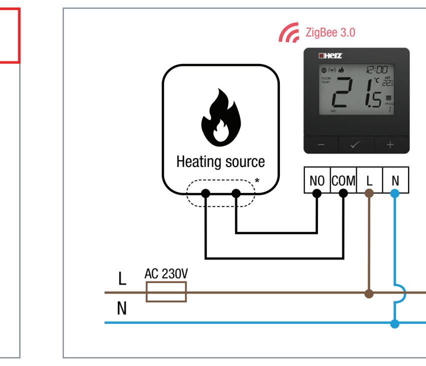

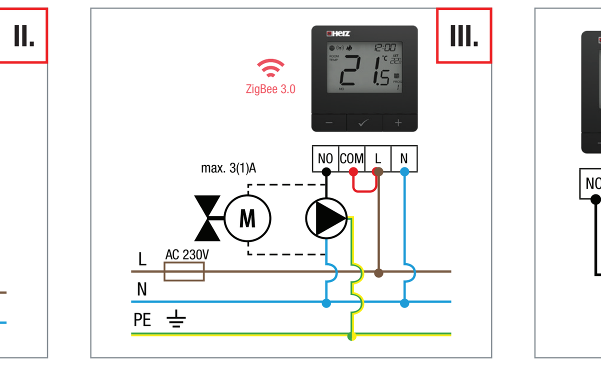

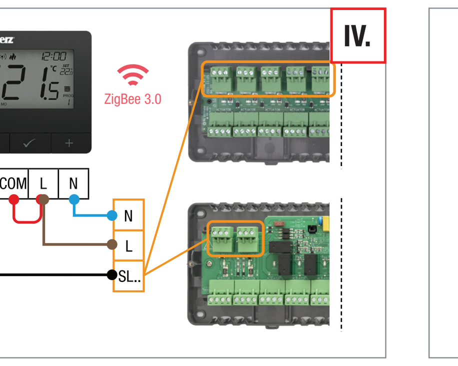

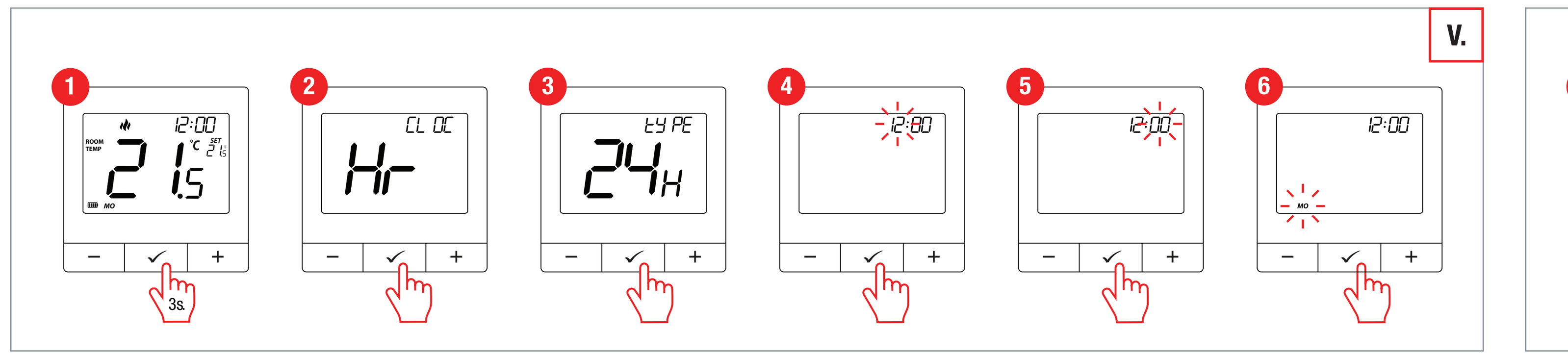

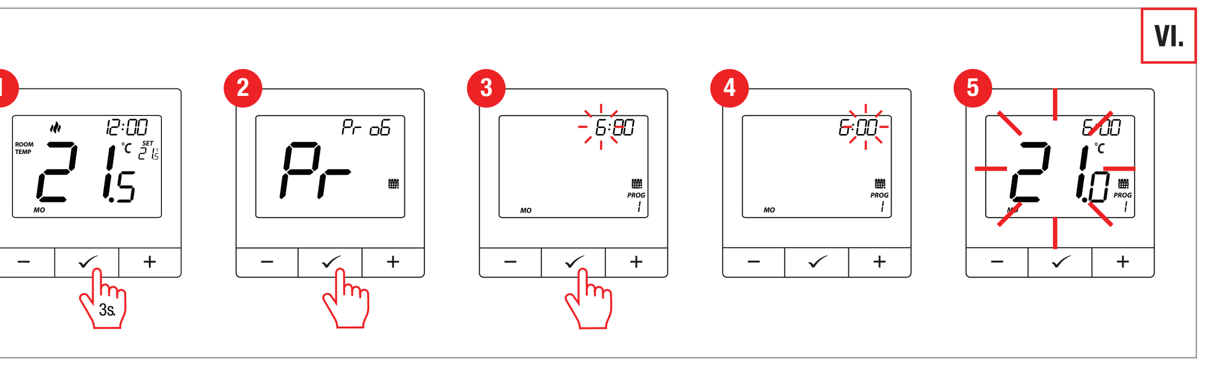

Thermiq Radex

HERZ d.o.o., Grmaška c. 3, 1275, Šmartno pri Litiji, SLOVENIA
Designed in: Europe

Programmable ZigBee / 868MHz Smart Thermostat, 230V
Black Edition: 3 F820 31
White Edition: 3 F820 32
Power Supply: 230V AC, 50 Hz
Output: NO/COM voltage-free
Product Compliance:
This product complies with the following EU Directives: 2014/30/EU, 2014/35/EU, 2014/53/ EU, 2011/65/EU

www.herz.eu

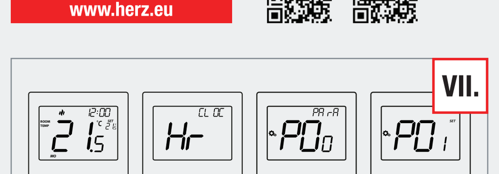

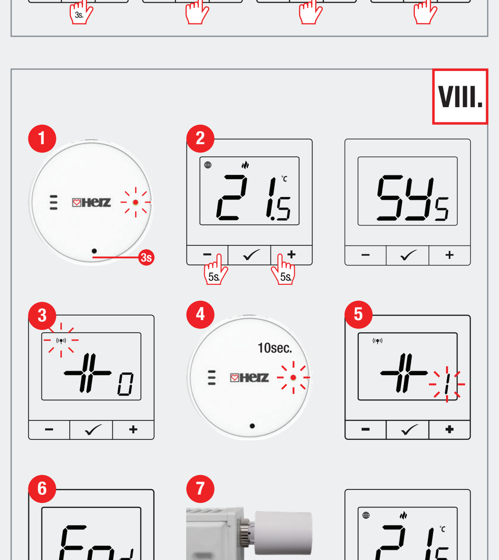

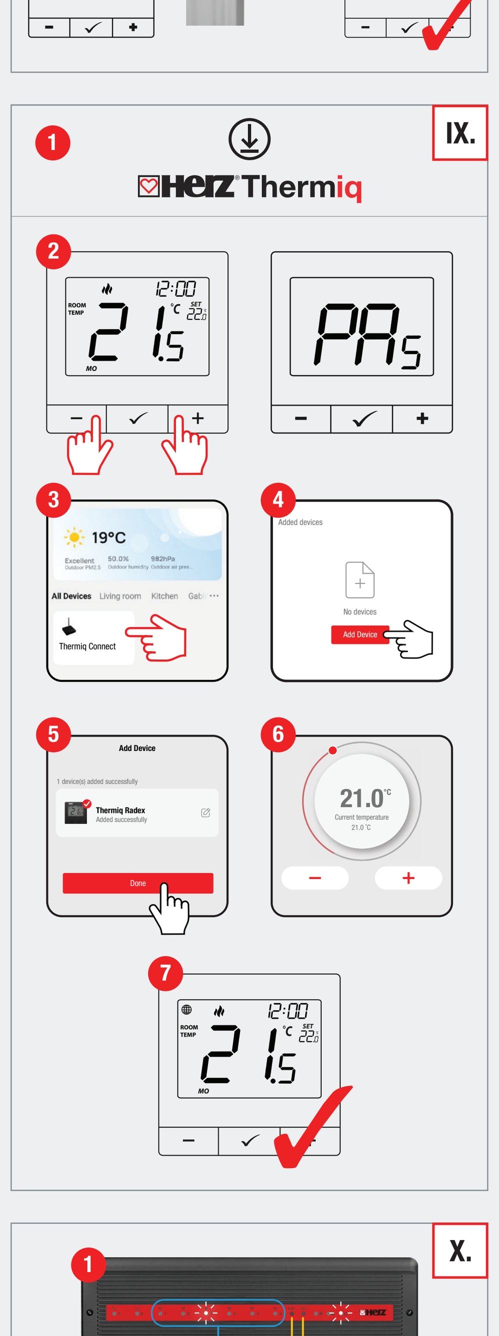

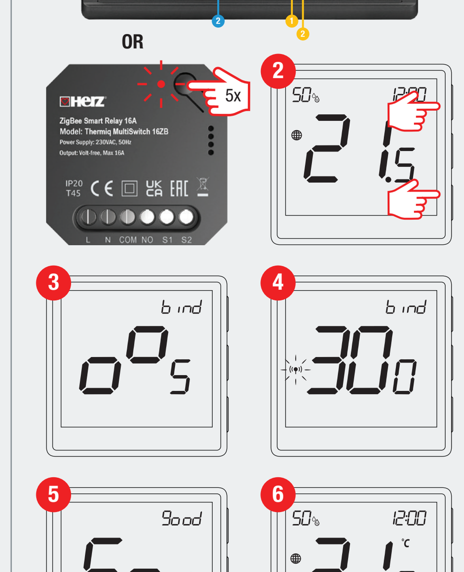

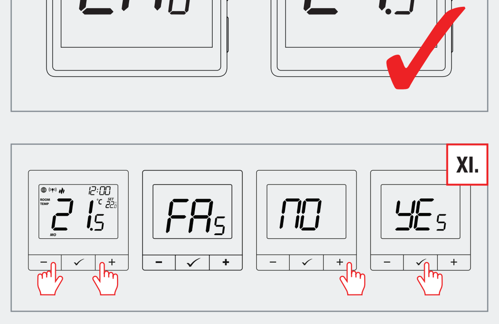

CZECH

ÚVOD
- Systémy podlahového nebo radiátorového vytápění
- Režim vytápění nebo chlazení Připojení ZigBee/868MHz
- Funguje s elektronickými bezdrátovými hlavicemi (až 6 hlavic)
- Funkce párování umožňuje bezdrátové a přímé spojení s přijímači (např. řídicí jednotkou, modulem nebo relé) přes bránu
- Párování je možné pouze s použitím internetové brány (prodává se samostatně)
- Pro bezdrátové ovládání použijte aplikaci HERZ Thermiq a internetovou bránu
- Termostat může fungovat i samostatně – drátově připojený k přijímači (bez spolupráce s internetovou bránou)
- Plánovač lze nastavit i offline Funkce zámku tlačítek, nastavení minimální a maximální teploty
- Programovatelné nastavení typu relé

TECHNICKÉ ÚDAJE

Napájení	230V AC 50 Hz
Max. proud	3(1)A
Rozsah nastavení teploty	5,0°C - 45,0°C
Přesnost zobrazení teploty	0,5°C
Řídicí algoritmus	TPI Hystereze (±0,1°C až ±2°C)
Komunikace	ZigBee 3.0 RF 868MHz
Výstup	NO/COM beznapěťový
Rozměry [mm]	80 x 80 x 23

VAROVÁNÍ
Celá instalace může vyžadovat dodatečnou ochranu, za kterou odpovídá instalační technik.

POPIS IKON LCD (obrázek I)
1. Aktuální teplota
2. Indikátor připojení k síti ZigBee
3. Indikace spárování s přijímačem
4. Indikátor vytápění (animovaný při aktivním vytápění)
5. Indikátor chlazení (animovaný při aktivním chlazení)
6. Hodiny
7. Jednotka teploty
8. Nastavená teplota
9. Dočasná změna režimu
10. Ikona plánování
11. Číslo programu
12. Den v týdnu
13. Zámek tlačítek
14. Ikona nastavení

1. "Down" tlačítko –
2. "OK" tlačítko
3. "Up" tlačítko +

BEZPEČNOST A INSTALACE
Zařízení používejte v souladu s národními a evropskými předpisy. Používejte pouze v suchém vnitřním prostředí a pouze k určenému účelu. Instalaci musí provádět kvalifikovaná osoba s odpovídající elektrotechnickou způsobilostí. Výrobce nenese odpovědnost za nedodržení pokynů.

POPIS ZAPOJENÍ
a) Schéma zapojení ke zdroji vytápění (obrázek II)
b) Schéma zapojení k čerpadlu / pohonu ventilu (obrázek III)
c) Schéma zapojení k řídicí jednotce (obrázek IV)

LEGEND

	Pojistka
L, N	Napájení 230 V AC
PE	Zemnění (elektrické)
COM, NO	Beznapěťový výstup
SL..	Vstupní svorky
	Čerpadlo
	Pohon ventilu
	Bezdrátová komunikace
	Zdroj tepla* – Kontakty kotle pro zapojení ON/OFF termostatu (dle návodu ke kotli)

POPIS TLAČÍTKA (obrázek I)

+	Změnit hodnotu parametru nahoru
–	Změnit hodnotu parametru dolů
✔	Ruční/plánovaný režim – krátké stisknutí tlačítka (online)
	Vstup do instalačních parametrů – podržte 3 sekundy
	Vypnutí/zapnutí termostatu – podržte 5 sekund
+&–	Vstup do režimu párování – podržte 5 sekund
	Vstup do režimu synchronizace/ spárování – podržte 5 sekund
	Tovární nastavení – podržte, dokud se neobjeví zpráva FA
+&✔	Zamknout/odemknout tlačítka termostatu – podržte 3 sekundy
–&✔	Změna režimu vytápění/ chlazení – podržte 3 sekundy

NASTAVENÍ DNE V TÝDNU A ČASU (obrázek V)
Pro vstup do nastavení hodin stiskněte a podržte tlačítko ✔ po dobu 3 sekund, poté pomocí tlačítka „-" nebo „+" zvolte „Hr" a potvrďte tlačítkem ✔. Pomocí tlačítek „-" nebo „+" nastavte formát hodin a poté potvrďte tlačítkem ✔. Stejným způsobem nastavte následující parametry: hodiny, minuty a den v týdnu.

NASTAVENÍ PROGRAMU: (obrázek VI) Pro vstup do programování rozvrhu stiskněte a podržte tlačítko ✔ po dobu 3 sekund, poté pomocí tlačítka „-" nebo „+" zvolte „Pr" a potvrďte tlačítkem ✔. Pomocí tlačítek „-" nebo „+" nastavte hodinu, minutu a teplotu pro každý ze čtyř časových intervalů, přičemž každou volbu potvrďte tlačítkem ✔. Nastavený program můžete zkopírovat ✔ na další den potvrzením hodnoty „ANO" u parametru „Copy"–stačí potvrdit tlačítkem ✔. Pokud chcete nastavit individuální program pro následující den, nastavte parametr „Copy" na „NE", potvrďte výběr tlačítkem ✔ a poté vytvořte program.

POZOR: Programy musí být nastaveny pro všechny dny v týdnu.

NASTAVENÍ INSTALATÉRA: (obrázek VII) Pro vstup do parametrů instalatéra stiskněte a podržte tlačítko ✔ po dobu 3 sekund, poté pomocí tlačítka „-" nebo „+" zvolte „PArA" a potvrďte tlačítkem ✔. Pomocí tlačítek „-" nebo „+" se pohybujte mezi parametry. Do parametru vstoupíte tlačítkem ✔. Parametr upravíte pomocí tlačítek „-" nebo „+". Novou hodnotu parametru potvrďte tlačítkem ✔.

SYNCHRONIZACE S HERZ THERMIQ HEATCAP (obrázek VIII)
Internetová brána není nezbytná pro synchronizaci termostatu s Herz Thermiq HeatCap. Ujistěte se, že je hlavice nainstalována a přizpůsobena ventilu (viz návod k hlavici). Pokud je termostat již spárován s bezdrátovou řídicí jednotkou nebo reléovým modulem, synchronizace s Herz Thermiq HeatCap není možná.
1. Po úspěšném přizpůsobení podržte tlačítko na hlavici po dobu 3 sekund. LED dioda začne blikat modře.
2. Současně podržte tlačítka – a + na termostatu, dokud se nezobrazí funkce „SY".
3. Uvolněte tlačítka – funkce SYNC je aktivní (synchronizace s hlavicí).
4. Po úspěšné synchronizaci bude LED dioda svítit modře po dobu 10 sekund.
5. Termostat zobrazí, kolik hlavic bylo synchronizováno.
6. Po úspěšné synchronizaci se zobrazí zpráva „END".
7. Zařízení jsou synchronizována a připravena k provozu.

POZOR: Synchronizace by měla být provedena pro každou hlavici zvlášť. Jeden termostat může ovládat až 6 hlavic v jedné místnosti.

INSTALACE TERMOSTATU DO APLIKACE HERZ THERMIQ (obrázek IX)
1. Stáhněte si aplikaci Herz Thermiq z Google Play nebo Apple App Store a nainstalujte ji do mobilního zařízení. Zaregistrujte si účet.
2. Ujistěte se, že byla do aplikace Herz Thermiq přidána ZigBee brána. Podržte tlačítka – a + na termostatu, dokud se na displeji nezobrazí „PA". Poté tlačítka uvolněte – zapne se režim párování.
3. Vstupte do rozhraní brány.
4. Klikněte na „Přidat zařízení". Řiďte se pokyny v aplikaci.
5. Pojmenujte zařízení a klikněte na „Hotovo".
6. Termostat byl úspěšně nainstalován a zobrazí hlavní rozhraní.
7. Na obrazovce zařízení se objeví ikona zeměkoule, což znamená, že bylo přidáno do ZigBee sítě.

PÁROVÁNÍ TERMOSTATU S RELÉEM NEBO BEZDRÁTOVÝM OVLÁDÁNÍM (obrázek X)
Ujistěte se, že modul/relé a termostat jsou ve stejné síti ZigBee (jsou přidány do stejné brány).
Aby bylo možné správně propojit termostat s řídicí jednotkou, nejprve v řídicí jednotce vyberte zónu pomocí tlačítka SELECT (1) (zóna, kterou chcete propojit s termostatem). LED dioda (2) třikrát blikne pro vybranou zónu. Potvrďte svůj výběr stisknutím tlačítka PAIR (2). LED dioda (2) bude blikat zeleně u dříve vybrané zóny – proces párování byl zahájen, je aktivní po dobu 10 minut a během této doby můžete propojit termostat s vybranou zónou.
1. Pro správné spárování termostatu s modulem/relé nejprve 5x rychle stiskněte tlačítko na zařízení. LED dioda začne pomalu blikat červeně – zařízení je v režimu párování.
2. Na termostatu podržte tlačítka , dokud se nezobrazí zpráva „bind".
3. Uvolněte tlačítka – proces párování termostatu s řídicí jednotkou je aktivní.
4. Proces „binding" trvá až 300 sekund.
5. Po úspěšném spárování se zobrazí zpráva „End". LED na modulu přestane blikat.
6. Obě zařízení byla úspěšně spárována. Termostat zobrazí hlavní obrazovku, kde se objeví ikona ((•)), která označuje spojení s přijímačem (v tomto případě modulem/relé).

POZOR: Pokud párování selže, je nutné proces zopakovat s ohledem na vzdálenost mezi zařízeními, překážky a rušení signálu.
POZOR: Dosah signálu lze zvýšit pomocí Herz ZigBee opakovačů.
POZOR: Pokud je termostat spárován s modulem, relé se vypne po 50 minutách, pokud dojde ke ztrátě komunikace mezi zařízeními.

PARAMETRY PRO INSTALATÉRY

Kód	Funkce	Hodnota	Popis	Výchozí
P01	Výběr režimu topení/ chlazení		Režim topení	
			Režim chlazení	
P02	P02 Řídicí algoritmus	TPI UFH	TPI pro podlahové vytápění	TPI UFH pro topení, HIS 0.4 pro chlazení
		TPI RAD	TPI pro radiátory	
		TPI ELE	TPI pro elektrické vytápění	
		HIS 0.2	Hystereze ±0,1°C	
		HIS 0.4	Hystereze ±0,2°C	
		HIS 0.6	Hystereze ±0,3°C	
		HIS 0.8	Hystereze ±0,4°C	
		HIS 1.0	Hystereze ±0,5°C	
		HIS 2.0	Hystereze ±1,0°C	
		HIS 3.0	Hystereze ±1,5°C	
		HIS 4.0	Hystereze ±2,0°C	
P03	Teplotní offset	-3.5°C to +3.5°C	Pokud termostat ukazuje nesprávnou teplotu, lze ji korigovat v rozsahu ±3,5°C	0°C
P04	Minimální nastavitelná teplota	5°C - 45°C	Minimální teplota pro topení / chlazení	5°C
P05	Maximální nastavitelná teplota	5°C - 45°C	Maximální teplota pro topení / chlazení	35°C
P06	Jas podsvícení	10% - 100%	Nastavitelný rozsah jasu podsvícení	50%
P07	PIN kód pro přístup k nastavení	NO	Funkce vypnuta	NO
		PIN	Funkce zapnuta	
P08	Hodnota PIN kódu	000-xxx	Uživatelský PIN kód	000
P09	Vyžadovat PIN při každém odemčení kláves (při P8 = PIN)	NO	Nevyžadovat	NO
		YES	Vyžadovat	
P10	Ochrana ventilu	ON	Funkce aktivní	OFF
		AS	Anti-stop režim	
		OFF	Funkce vypnuta	
P11	Nejnovější firmware pro hlavice	xxx	Dostupná verze firmwaru pro aktualizaci hlavic	Jen pro čtení
P12	Aktuální firmware v hlavicích	null-xxx	null = firmware je aktuální, xxx = novější verze k dispozici, stiskněte tlačítko pro aktualizaci hlavic	-
P13	Algoritmus Delta RCWC (pouze pro hlavice)	0.5°C - 5.0°C	Při změně teploty v místnosti se hlavice otevře úměrně hodnotě delta RCWC – čím menší hodnota, tím rychlejší reakce ventilu	2.0
P14	Ochrana TRV proti mrazu	ON	Funkce zapnuta	ON
		OFF	Funkce vypnuta	
P15	Vnitřní relé	NO	Relé typu NO-COM	NO
		NC	Relé typu NC-COM	
		OFF	Relé deaktivováno	
CLR	Obnovení továrního nastavení	NO	Žádná akce	NO
		YES	Tovární nastavení obnoveno	

OBNOVENÍ TOVÁRNÍHO NASTAVENÍ (obrázek XI)
Pro obnovení továrního nastavení podržte současně tlačítka – a +, dokud se na displeji nezobrazí hláška FA. Poté tlačítka uvolněte. Pomocí tlačítek – nebo + změňte hodnotu „NO" na „YES" a potvrďte tlačítkem ✔. Termostat se restartuje, obnoví výchozí tovární nastavení a zobrazí hlavní obrazovku.
Pokud byl termostat přidán do brány a ZigBee sítě, bude z ní odstraněn a bude potřeba jej znovu přidat / spárovat.

MONTENEGRIN

UVOD
- Sistemi za podnožno ili radijatorsko grijanje
- Režim grijanja ili hlađenja
- ZigBee/868MHz povezivanje
- Radi sa elektronskim bežičnim glavama (do 6 glava)
- Funkcija uparivanja omogućava bežično i direktno povezivanje sa prijemnicima (npr. upravljačkom kutijom, modulom ili relejem) putem internet gejtveja
- Funkcija uparivanja je moguća isključivo preko internet gejtveja (prodaje se odvojeno)
- Za bežičnu kontrolu koristite HERZ Thermiq aplikaciju i internet gejtvej
- Termostat može da radi i kao samostalni uređaj povezan žično sa prijemnikom (bez učešća internet gejtveja)
- Raspored na termostatu se može programirati i oflajn
- Ima funkciju zaključavanja tastera, podešavanje minimalne i maksimalne temperature
- Mogućnost programiranja tipa releja

TEHNIČKI PODACI

Napajanje	230V AC 50 Hz
Maks. struja	3(1)A
Opseg podešavanja temp.	5,0°C - 45,0°C
Tačnost prikaza temperature	0,5°C
Kontrolni algoritam	TPI Histereza (±0.1°C – ±2°C)
Komunikacija	ZigBee 3.0 RF 868MHz
Izlaz za upravljanje	NO/COM beznaponski kontakt
Dimenzije	80 x 80 x 23 mm

UPOZORENJE
Za cijelu instalaciju mogu biti potrebni dodatni zaštitni elementi za koje je odgovoran instalater.

BEZBJEDNOSNE INFORMACIJE I INSTALACIJA
Koristite u skladu sa nacionalnim i EU propisima. Uređaj koristite isključivo u predviđene svrhe i držite ga u suvom okruženju. Proizvod je namijenjen samo za upotrebu u zatvorenom prostoru. Molimo vas da pažljivo pročitate kompletno uputstvo prije instalacije ili korišćenja. Instalaciju mora obaviti kvalifikovano lice sa odgovarajućim elektrotehničkim znanjem, u skladu sa važećim standardima i propisima u konkretnoj zemlji i EU. Proizvođač ne snosi odgovornost za nepoštovanje uputstava.

OPIS LCD IKONA (slika I)
1. Trenutna temperatura
2. ZigBee indikator povezanosti
3. Indikator uparivanja sa prijemnikom
4. Indikator grijanja (animacija kada ima zahtjeva)
5. Indikator hlađenja (animacija kada ima zahtjeva)
6. Sat
7. Jedinica temperature
8. Ciljna temperatura
9. Privremeno ručno podešavanje
10. Ikona za raspored
11. Broj programa
12. Dan u sedmici
13. Zaključavanje dugmadi
14. Ikona za podešavanja

1. "Down" dugme –
2. "OK" dugme OK
3. "Up" dugme +

OPIS POVEZIVANJA
a) Šema povezivanja izvora grijanja (slika II)
b) Šema povezivanja pumpe / aktuatora (slika III)
c) Šema povezivanja upravljačke kutije (slika IV)

OPIS DUGMADI (slika I)

+	Povećaj vrijednost parametra
–	Smanji vrijednost parametra
✔	Ručni/Programirani režim – kratak pritisak dugmeta (Online režim)
	Ulazak u instalaterske parametre – držati 3 sekunde
	Isključi/Uključi termostat – držati 5 sekundi
+&–	Ulazak u režim uparivanja – držati 5 sekundi
	Ulazak u režim sinhronizacije / vezivanja – držati 5 sekundi
	Fabrčko resetovanje – držati dok se ne pojavi poruka FA
+&✔	Zaključaj/Otključaj dugmad termostata – držati 3 sekunde
–&✔	Promjena režima grijanje/ hlađenje – držati 3 sekunde

LEGENDA

	Osigurač
L, N	Napajanje 230V AC
PE	Uzemljenje (električno)
COM, NO	Izlaz bez napona
SL..	Ulazni terminali
	Pumpa
	Pogon ventila
	Bežična komunikacija
	Izvor grijanja* – Kontakti bojlera za ON/OFF termostat (prema uputstvu proizvođača bojlera)

PODEŠAVANJE DANA U SEDMICI I VREMENA (obrázek V)
Da biste ušli u podešavanja sata, pritisnite i držite dugme ✔ 3 sekunde, zatim pomoću dugmeta „-" ili „+" izaberite „Hr" i potvrdite dugmetom ✔. Pomoću dugmadi „-" ili „+" podesite format sata, a zatim potvrdite dugmetom ✔. Na isti način podesite sljedeće parametre: sat, minute i dan u nedjelji.

PODEŠAVANJE PROGRAMA: (slika VI) Da biste ušli u programiranje rasporeda, pritisnite i držite dugme ✔ 3 sekunde, zatim pomoću dugmeta „-" ili „+" izaberite „Pr" i potvrdite dugmetom ✔. Pomoću dugmadi „-" ili „+" podesite sat, minute i temperaturu za svaki od četiri vremenska intervala, pri čemu svaki izbor potvrđujete dugmetom ✔. Možete kopirati podešeni raspored na sljedeći dan potvrđivanjem vrijednosti „YES" za parametar „Copy" – samo odobrite pritiskom na dugme ✔. Ako želite da podesite individualni raspored za sljedeći dan, podesite parametar „Copy" na „NO", potvrdite izbor dugmetom ✔ a zatim kreiraje raspored.

PAŽNJA: Programi treba da budu podešeni za sve dane u nedjelji.

PODEŠAVANJE INSTALATERA: (slika VII) Da biste ušli u parametre instalatera, pritisnite i držite dugme ✔ 3 sekunde, zatim pomoću dugmeta „-" ili „+" izaberite „PArA" i potvrdite dugmetom ✔. Pomoću dugmadi „-" ili „+" krećite se između parametara. Uđite u parametar dugmetom ✔. Izmijenite parametar pomoću dugmadi „-" ili „+". Potvrdite novu vrijednost parametra dugmetom ✔.

SINHRONIZACIJA SA HERZ THERMIQ HEATCAP (slika VIII)
Internet gejtvej nije obavezan za sinhronizaciju termostata sa Herz Thermiq HeatCap. Uverite se da je glava instalirana i prilagođena ventilu (pogledajte uputstvo za glavu). Ako je termostat već povezan sa bežičnom kontrolnom kutijom ili relej modulom, sinhronizacija sa Herz Thermiq HeatCap ne može biti aktivirana.
1. Nakon uspešne adaptacije, pritisnite i držite dugme na glavi 3 sekunde. LED će početi da treperi plavo.
2. Istovremeno držite dugmad „-" i „+" na termostatu dok se ne pojavi funkcija „SY".
3. Otpustite dugmad, funkcija SYNC će biti aktivna (sinhronizacija sa glavom).
4. Nakon uspešne sinhronizacije, LED dioda će svetleti plavo 10 sekundi.
5. Termostat će prikazati koliko glavnih je sinhronizovano.
6. Poruka „END" pojaviće se nakon uspešne sinhronizacije.
7. Uređaji su sinhronizovani i spremni za rad.

PAŽNJA: Sinhronizacija treba biti urađena za svaku glavu zasebno. Jedan termostat može kontrolisati do 6 glava u jednoj prostoriji.

INSTALACIJA TERMOSTATA U HERZ THERMIQ APLIKACIJU (slika IX)
1. Preuzmite Herz Thermiq aplikaciju sa Google Play ili Apple App Store i instalirajte je na vaš mobilni uređaj. Registrujte nalog u aplikaciji.
2. Uverite se da je ZigBee Gateway dodat u Herz Thermiq aplikaciju. Pritisnite i držite dugmad „-" i „+" na termostatu dok se na ekranu ne pojavi „PA". Zatim otpustite tastere. Pokrenuće se režim uparivanja.
3. Uđite u interfejs gejtveja.
4. Kliknite na „Add devices". Pratite instrukcije u aplikaciji.
5. Imenovati uređaj i kliknite „Done".
6. Termostat je instaliran i prikazuje glavni interfejs.
7. Na ekranu uređaja pojaviće se ikona globusa, što znači da je dodat u ZigBee mrežu.

UPARIVANJE TERMOSTATA SA RELEJOM ILI BEŽIČNOM KONTROLOM (slika X)
Uvjereni se da su modul/relej i termostat u istoj ZigBee mreži (dodati su na istu pristupnu tačku/gateway).
Da biste ispravno povezali termostat sa upravljačkom jedinicom, najprije u upravljačkoj jedinici izaberite zonu pomoću dugmeta SELECT (1) (zonu koju želite povezati sa termostatom). LED dioda (2) će tri puta zatreperiti za izabranu zonu. Potvrdite svoj izbor pritiskom na dugme PAIR (2). LED dioda (2) će treperiti zeleno kod prethodno izabrane zone – proces uparivanja je započet, aktivan je 10 minuta i tokom tog vremena možete povezati termostat sa izabranom zonom.
1. Da biste pravilno povezali termostat sa modulom/relejem, brzo kliknite dugme na uređaju 5 puta. LED će početi polako da treperi crveno, što znači da je uređaj u režimu uparivanja.
2. Na termostatu držite dugmad dok se ne pojavi poruka „bind".
3. Otpustite dugmad, aktivira se proces uparivanja termostata sa kontrolnom kutijom.
4. Proces uparivanja traje do 300 sekundi.
5. Nakon uspešnog uparivanja, pojaviće se poruka „End". LED na modulu prestaje da trepti.
6. Oba uređaja su uspešno povezana. Termostat prikazuje glavni ekran sa ikonom ((•)) koja pokazuje vezu sa prijemnikom (modul/relej).

PAŽNJA: Ako uparivanje ne uspe, ponovite postupak uzimajući u obzir udaljenost između uređaja, prepreke i lokalne smetnje radio signala.
ZAPAMTITE: Radio domet može biti povećan Herz ZigBee repeaterima.
PAŽNJA: Kada je termostat uparen sa modulom, relej će se isključiti nakon 50 minuta ako je komunikacija izgubljena.

PARAMETRI PRO INSTALATÉRY

Pxx	Funkcija	Vrij.	Opis	Zad. vr.
P01	Izbor grijanja/hlađenja		Grijanje	
			Hlađenje	
P02	Kontrolni algoritam	TPI UFH	TPI za podno grijanje	TPI UFH za grijanje, HIS 0.4 za hlađenje
		TPI RAD	TPI za radijatore	
		TPI ELE	TPI za električno grijanje	
		HIS 0.2	SPAN +/-0,1°C	
		HIS 0.4	SPAN +/-0,2°C	
		HIS 0.6	SPAN +/-0,3°C	
		HIS 0.8	SPAN +/-0,4°C	
		HIS 1.0	SPAN +/-0,5°C	
		HIS 2.0	SPAN +/-1,0°C	
		HIS 3.0	SPAN +/-1,5°C	
		HIS 4.0	SPAN +/-2,0°C	
P03	Temperaturni pomak	-3.5°C - +3.5°C	Ako termostat pokazuje netočnu temperaturu, možete je korigovati za maksimalno ± 3.5°C	0°C
P04	Minimalna podešena temperatura	5°C - 45°C	Minimalna temperatura grijanja/ hlađenja koju možete postaviti	5°C
P05	Maksimalna podešena temperatura	5°C - 45°C	Maksimalna temperatura grijanja/ hlađenja koju možete postaviti	35°C
P06	Svjetlina pozadinskog osvjetljenja	10% - 100%	Podešavanje u rasponu od 10 do 100%	50%
P07	PIN kod za pristup postavkama	NE	Funkcija onemogućena	NE
		PIN	Funkcija omogućena	
P08	Vrijednost PIN koda	000-xxx	Korisnički PIN	000
P09	Traži PIN za otključavanje tipki svaki put (funkcija aktivna kada je P8=PIN)	NE	Ne	NE
		DA	Da	
P10	Zaštita ventila	UKL.	Funkcija omogućena	ISK.
		AS	Anti stop	
		ISK.	Funkcija onemogućena	
P11	Najnoviji dostupni firmware za glave	xxx	Verzija firmware-a dostupna za ažuriranje glava	Samo za čitanje
P12	Trenutni firmware instaliran u glavama	null-xxx	null - firmware u glavama je najnoviji dostupan. xxx - dostupna je novija verzija, pritisnite dugme za ažuriranje glava	-
P13	Delta RCWC algoritam (samo za glave)	0.5°C - 5.0°C	U slučaju promjene temperature sobe, glava se otvara proporcionalno veličini delta RCWC parametra. Što je delta manja, to je reakcija ventila brža.	2.0
P14	Zaštita od smrzavanja TRV	UKL.	Funkcija omogućena	UKL.
		ISK.	Funkcija onemogućena	
P15	Interni relej	NE	Tip releja NO-COM	NE
		NC	Tip releja NC-COM	
		ISK.	Relej onemogućen	
CLR	Brisanje postavki (povratak na fabričke postavke)	NE	Nema akcije	NE
		DA	Fabrčki reset	

FABRIČKI RESET (slika XI)
Da biste resetovali termostat na fabrička podešavanja, držite dugmiće „–" i „+" dok ne pojavi poruka „FA". Zatim otpustite dugmiće. Koristite dugme „–" ili „+" da promijenite vrijednost sa „NO" na „YES" i potvrdite dugmetom ✔. Termostat će se restartovati, vratiti fabrička podešavanja i prikazati glavni ekran. Ako je termostat bio dodan na gateway i ZigBee mrežu, biće uklonjen i biće potrebno ponovo ga dodati / upariti.

MACEDONIAN

ВОВЕД
- Подно или радијаторско греење
- Начин на греење или ладење
- ZigBee/868MHz конективност
- Работи со електронски безжични глави (до 6 глави)
- Функцијата за поврзување овозможува безжична и директна врска со приемници (нпр. контролна кутија, модул или реле) преку интернет-гејтвеј
- Функцијата за поврзување е можно само со интернет-гејтвеј (се продава одделно)
- За безжична контрола користете ја апликацијата HERZ Thermiq и интернет-гејтвеј
- Термостатот може да работи и самостојно, жично поврзан со приемник (без интернет-гејтвеј)
- Распоредот може да се програмира и офлајн
- Клучна блокада, поставување на мин./макс. температура
- Програмска промена на типот на реле

ТЕХНИЧКИ ПОДАТОЦИ

Напојување	230V AC 50 Hz
Макс. струја	3(1)A
Опсег на поставена температура	5,0°C до 45,0°C
Точност на прикажана температура	0,5°C
Контролен алгоритам	TPI / Хистереза (±0.1°C до ±2°C)
Комуникација	ZigBee 3.0 RF 868MHz
Контролен излез	NO/COM (без напон)
Димензии [мм]	80 x 80 x 23

ПРЕДУПРЕДУВАЊЕ
Инсталерот е одговорен за сите дополнителни мерки на заштита потребни за инсталацијата.

ИНФОРМАЦИИ ЗА БЕЗБЕДНОСТ И ИНСТАЛАЦИЈА
Користете во согласност со националните и ЕУ регулативи. Уредот користете го само за наменетата цел и чувајте го во суви услови. Производот е наменет само за внатрешна употреба. Ве молиме прочитајте го целосното упатство пред инсталација или употреба. Инсталацијата мора да ја изврши квалификувано лице со соодветни електрични квалификации, во согласност со стандардите и прописите што се во сила во соодветната земја и во ЕУ. Производителот не сноси одговорност за несогласност со упатствата.

ОПИС НА LCD ИКОНИ (слика I)
1. Тековна температура
2. Индикатор за ZigBee мрежа
3. Индикатор за поврзување со приемник
4. Индикатор за греење (анимирано)
5. Индикатор за ладење (анимирано)
6. Часовник
7. Единица за температура
8. Поставена температура
9. Привремено рачно менување
10. Икона за распоред
11. Број на програма
12. Ден во неделата
13. Заклучување на копчиња
14. Икона за подесувања

1. „-" Копче – намалување
2. „OK" Копче – потврда
3. „+" Копче – зголемување

ОПИС НА ПОВРЗУВАЊЕТО
a) Дијаграм за поврзување со извор на греење (слика II)
b) Дијаграм за поврзување со пумпа / погонски уред (слика III)
c) Дијаграм за поврзување со контролна кутија (слика IV)

ЛЕГЕНДА

	Осигурач
L, N	230V AC напојување
PE	Заземјување (електрично)
COM, NO	Излез без напон
SL..	Влезни терминали
	Пумпа
	Погонски уред за вентил
	Безжична комуникација
	Извор на греење* – Контакти на котелот за ВКЛ/ ИСКЛ термостат (според упатството на котелот)

ПОПИС ТЛАЧИТКА (слика I)

+	Зголеми ја вредноста на параметарот
–	Намали ја вредноста на параметарот
✔	Рачен/распоред режим – краток притисок на копче (Онлајн режим)
	Влез во параметрите за инсталер – држи 3 секунди
	Исклучи/вклучи го термостатот – држи 5 секунди
+&–	Влез во режим за поврзување – држи 5 секунди
	Влез во режим за синхронизација/врзување – држи 5 секунди
	Фабричко ресетирање – држи додека не се појави пораката FA
+&✔	Заклучи/отклучи ги копчињата на термостатот – држи 3 секунди
–&✔	Промени режим на греење/ ладење – држи 3 секунди

ПОДЕСУВАЊЕ НА ДЕНОТ ВО НЕДЕЛАТА И ВРЕМЕТО (слика V)
За да влезете во поставките на часовникот, притиснете и задржете го копчето ✔ 3 секунди, потоа со копчињата „-" или „+" изберете „Hr" и потврдете со копчето ✔. Со копчињата „-" или „+" поставете го форматот на часовникот, а потоа потврдете со ✔. На сличен начин поставете ги следните параметри: час, минути и ден од неделата.

ПОСТАВУВАЊЕ НА РАСПОРЕД: (слика VI) За да влезете во програмирање на распоредот, притиснете и задржете го копчето ✔ 3 секунди, потоа со копчињата „-" или „+" изберете „Pr" и потврдете со ✔. Со копчињата „-" или „+" поставете го часот, минутите и температурата за секој од четирите временски интервали, при што секој избор потврдете го со копчето ✔. Можете да го копирате поставениот распоред за следниот ден со потврдување на вредноста „YES" за параметарот „Copy" – едноставно одобрете со копчето ✔. Ако сакате да поставите индивидуален распоред за следниот ден, поставете го параметарот „Copy" на „NO", потврдете го изборот со ✔, а потоа креирајте распоред.

ВНИМАНИЕ: Програмите треба да се постават за сите денови од неделата.

ПОСТАВКИ ЗА ИНСТАЛАТЕР: (слика VII) За да влезете во параметрите за инсталатер, притиснете и задржете го копчето ✔ 3 секунди, потоа со копчињата „-" или „+" изберете „PArA" и потврдете со ✔. Со копчињата „-" или „+" се движете меѓу параметрите. Влезете во параметарот со ✔. Изменете го параметарот со копчињата „-" или „+". Потврдете ја новата вредност на параметарот со ✔.

СИНХРОНИЗАЦИЈА СО HERZ THERMIQ HEATCAP (слика VIII)
Интернет гејтвеј не е задолжителен за синхронизација на термостатот со Herz Thermiq HeatCap. Осигурајте се дека главата е монтирана и приспособена на вентилот (видете го упатството за главата). Ако термостатот веќе е врзан со безжичен контролен модул, синхронизацијата со главата не може да се активира.
1. По успешната адаптација, притиснете и држете го копчето на главата 3 секунди. LED диодата ќе почне да трепка сино.
2. Истовремено држете ги копчињата „-" и „+" на термостатот додека не се појави функцијата „SY".
3. Отпуштете ги копчињата – функцијата SYNC ќе се активира (синхронизација со главата).
4. По успешна синхронизација, LED диодата ќе светне сино 10 секунди.
5. Термостатот ќе прикаже колку глави се синхронизирани.
6. Ќе се појави пораката „END" по успешната синхронизација.
7. Уредите се синхронизирани и подготвени за работа.

ВНИМАНИЕ: Синхронизацијата треба да се направи за секоја глава поединечно. Еден термостат може да контролира до 6 глави во една просторија.

ИНСТАЛИРАЊЕ НА ТЕРМОСТАТОТ ВО HERZ THERMIQ АПЛИКАЦИЈА (слика IX)
1. Преземете ја апликацијата Herz Thermiq од Google Play или Apple App Store и инсталирајте ја на вашиот мобилен уред. Регистрирајте корисничка сметка.
2. Осигурајте се дека ZigBee гејтвејот е додаден во апликацијата Herz Thermiq. Притиснете и држете ги копчињата „-" и „+" на термостатот додека на екранот не се појави „PA". Потоа отпуштете ги копчињата. Ќе се активира режимот за поврзување.
3. Влезете во интерфејсот на гејтвејот.
4. Кликнете на „Додај уреди". Следете ги упатствата во апликацијата.
5. Именувајте го уредот и кликнете „Готово".
6. Термостатот е инсталиран и го прикажува главниот интерфејс.
7. На екранот на уредот ќе се појави икона со глобус што означува дека е додаден во ZigBee мрежата.

ВРЗУВАЊЕ НА ТЕРМОСТАТОТ СО РЕЛЕ ИЛИ БЕЗЖИЧНА КОНТРОЛА (слика X)
Осигурајте се дека модулот/реле и термостатот се во иста ZigBee мрежа (додадени се на иста пристапна точка). За правилно поврзување на термостатот со контролната единица, најпрво во контролната единица изберете зона со копчето SELECT (1) (зоната која сакате да ја поврзете со термостатот). LED диодата (2) ќе трепне три пати за избраната зона. Потврдете го изборот со притискање на копчето PAIR (2). LED диодата (2) ќе трепка зелено кај претходно избраната зона – процесот на поврзување е започнат, активен е 10 минути и во текот на тој период можете да го поврзете термостатот со избраната зона.
1. За правилно поврзување на термостатот со модулот/релејот, најпрво притиснете го копчето на уредот 5 пати брзо. LED диодата ќе почне полека да трепка црвено – уредот е во режим на врзување.
2. На термостатот, држете ги копчињата додека не се појави пораката „bind".
3. Отпуштете ги копчињата – започнува процесот на врзување со контролниот модул.
4. Процесот на врзување трае до 300 секунди.
5. По успешното врзување, ќе се прикаже пораката ((•)). LED диодата на модулот ќе престане да трепка.
6. Уредите се успешно поврзани. Термостатот го прикажува главниот екран, а на него се појавува икона што укажува на врска со приемникот (модул/реле).

ВНИМАНИЕ: Ако врзувањето не успее, треба да се повтори, земајќи ги предвид растојанијата помеѓу уредите, пречките и локалните радио интерференции.
ЗАПОМНЕТЕ: Радио опсегот може да се зголеми со Herz ZigBee повторувачи.
ВНИМАНИЕ: Кога термостатот е врзан со модулот, релејот ќе се исклучи по 50 минути ако комуникацијата меѓу уредите се изгуби.

ПАРАМЕТРИ ЗА ИНСТАЛАТЕР

ПР.	Функција	Врд.	Опис	Станд.
P01	Избор: греење / ладење		Греење	
			Ладење	
P02	Контролен алгоритам	TPI UFH	TPI за подно греење	TPI UFH за греење, HIS 0.4 за ладење
		TPI RAD	TPI за радијатори	
		TPI ELE	TPI за електрично греење	
		HIS 0.2	SPAN +/-0,1°C	
		HIS 0.4	SPAN +/-0,2°C	
		HIS 0.6	SPAN +/-0,3°C	
		HIS 0.8	SPAN +/-0,4°C	
		HIS 1.0	SPAN +/-0,5°C	
		HIS 2.0	SPAN +/-1,0°C	
		HIS 3.0	SPAN +/-1,5°C	
		HIS 4.0	SPAN +/-2,0°C	
P03	Температурен офсет	-3.5°C - +3.5°C	Ако термостатот покажува неточна температура, можете да ја коригирате ±3.5°C	0°C
P04	Минимална поставка на температура	5°C - 45°C	Минимална дозволена температура за греење/ладење	5°C
P05	Максимална поставка на температура	5°C - 45°C	Максимална дозволена температура за греење/ладење	35°C
P06	Осветленост на дисплејот	10% - 100%	Може да се прилагоди од 10 до 100%	50%
P07	PIN код за пристап до поставки	NO	Функцијата е исклучена	NO
		PIN	Функцијата е вклучена	
P08	Вредност на PIN код	000-xxx	Кориснички PIN код	000
P09	Бара PIN при секое отклучување (ако P8=PIN)	NO	Не	NO
		YES	Да	
P10	Заштита на вентилот	ON	Функцијата е вклучена	OFF
		AS	Anti stop	
		OFF	Функцијата е исклучена	
P11	Најнова достапна верзија на фирмвер за глави	xxx	Верзија на фирмвер за ажурирање	Само за читање
P12	Тековно инсталиран фирмвер во главите	null-xxx	null – главата има најнов фирмвер; xxx – достапна е понова верзија	-
P13	Алгоритам Delta RCWC (само за глави)	0.5°C - 5.0°C	При промена на собна температура, главата се отвора според RCWC вредноста	2.0
P14	TRV заштита од мраз	ON	Функцијата е вклучена	ON
		OFF	Функцијата е исклучена	
P15	Вграден реле	NO	Реле тип NO-COM	NO
		NC	Реле тип NC-COM	
		OFF	Релето е исклучено	
CLR	Ресетирање на поставки (фабрички ресет)	NO	Без акција	NO
		YES	Фабричко ресетирање	

ФАБРИЧКО РЕСЕТИРАЊЕ (слика XI)
За да го ресетирате термостатот на фабрички поставки, држете ги копчињата – и + сè додека не се појави пораката FA. Потоа отпуштете ги копчињата. Со помош на копчињата – или + променете ја вредноста од „NO" во „YES" и потврдете со копчето ✔. Термостатот ќе се рестартира, ќе ги врати фабричките поставки и ќе ја прикаже главната екранска страница. Ако термостатот бил додаден во Gateway и ZigBee мрежата, ќе биде избришан од неа и ќе треба повторно да се додаде / спари.

ALBANIAN

HYRJE
- Sisteme ngrohjeje në dysheme ose me radiatorë
- Modaliteti i ngrohjes ose ftohjes
- Lidhje ZigBee/868MHz
- Punon me koka elektronike pa tela (deri në 6 koka)
- Funksioni i lidhjes (Binding) siguron lidhje direkte dhe pa tela me pranuesit (p.sh. kutia e kontrollit, moduli ose releu) përmes portës internet (gateway)
- Funksioni i lidhjes mund të kryhet vetëm duke përdorur një portë interneti (shitet veçmas)
- Për të përdorur kontrollin pa tela, përdorni aplikacionin HERZ Thermiq dhe portën internet
- Termostati mund të funksionojë gjithashtu si pajisje e pavarur, e lidhur me kabllo te pranuesi (pa bashkëpunim me portën internet)
- Orari i kontrollorit mund të programohet gjithashtu offline
- Kontrollori ka funksion bllokimi me tast, dhe cilësim të temperaturës minimale dhe maksimale
- Ndërrim i programueshëm i llojit të releut

TË DHËNA TEKNIKE

Furnizimi me energji	230V AC 50 Hz
Rryma maksimale	3(1)A
Gama e temperaturës së caktuar	5,0°C - 45,0°C
Saktësia e shfaqjes së temperaturës	0,5°C
Algoritmi i kontrollit	TPI Histerezë (±0,1°C deri ±2°C)
Komunikimi	ZigBee 3.0 RF 868MHz
Dalja e kontrollit	NO/COM pa tension (kontakt i thatë)
Përmasat	80 x 80 x 23 mm

KUJDES
Për të gjithë instalimin mund të kërkohet mbrojtje shtesë, për të cilën përgjegjës është instaluesi.

INFORMACION PËR SIGURINË DHE INSTALIMI
Përdoreni pajisjen në përputhje me rregulloret kombëtare dhe të BE-së. Përdoreni vetëm sipas qëllimit të saj, duke e mbajtur në kushte të thata. Produkti është vetëm për përdorim të brendshëm. Ju lutemi lexoni të gjithë manualin përpara instalimit ose përdorimit. Instalimi duhet të kryhet nga një person i kualifikuar me përgatitje të përshtatshme elektrike, në përputhje me standardet dhe rregulloret në fuqi në vendin përkatës dhe në BE. Prodhuesi nuk mban përgjegjësi për mospërputhjen me udhëzimet.

PËRSHKRIM I IKONAVE LCD (imazhi I)
1. Temperatura aktuale
2. Treguesi i lidhjes me rrjetin ZigBee
3. Treguesi i lidhjes me pranuesin (binding)
4. Treguesi i ngrohjes (ikona lëviz kur ka kërkesë për ngrohje)
5. Treguesi i ftohjes (ikona lëviz kur ka kërkesë për ftohje)
6. Ora
7. Njësia e temperaturës
8. Temperatura e caktuar (setpoint)
9. Modaliteti i përkohshëm i anashkalimit
10. Ikona e modalitetit të programit (orari)
11. Numri i programit
12. Treguesi i ditës së javës
13. Bllokimi i butonave
14. Ikona e cilësimeve

1. Butoni "Poshtë" –
2. Butoni "OK"
3. Butoni "Lart" +

PËRSHKRIMI I LIDHJES
a) Skema e lidhjes për burimin e ngrohjes (imazhi II)
b) Skema e lidhjes për pompën / aktuatorin (imazhi III)
c) Skema e lidhjes për kutinë e kontrollit (imazhi IV)

LEGJENDA

	Siguresë
L, N	Furnizim me energji 230V AC
PE	Tokë (tokëzim elektrik)
COM, NO	Dalje pa tension (kontakt pa tension)
SL..	Terminalet e hyrjes
	Pompa
	Aktuatori i valvulës
	Komunikim pa tela
	Burimi i ngrohjes* – Kontakti i bojlerit për ndezje/ fikje të termostatit (sipas udhëzimeve të bojlerit)

PËRSHKRIMI I BUTONIT (imazhi I)

+	Rrit vlerën e parametrave
–	Ul vlerën e parametrave
✔	Modalitet Manual/Program (Schedule) – shtypje e shkurtër e butonit (modalitet Online)
	Hyni te parametrat e instaluesit – mbani shtypur 3 sekonda
	Fik/Ngroh termostatin – mbani shtypur 5 sekonda
+&–	Hyni në modalitetin e lidhjes (pairing) – mbani shtypur 5 sekonda
	Hyni në modalitetin e sinkronizimit / lidhjes (Sync/ Binding) – mbani shtypur 5 sekonda
	Rikthim në gjendjen fabrike – mbani shtypur derisa të shfaqet mesazhi FA
+&✔	Blloko/Hap tastat e termostatit – mbani shtypur 3 sekonda
–&✔	Ndryshimi i modalitetit Ngrohje/ Ftohje – mbani shtypur 3 sek.

CILËSIMI I DITËS SË JAVËS DHE ORËS (imazhi V)
Për të hyrë në cilësimet e orës, shtypni dhe mbani të shtypur butonin ✔ për 3 sekonda, pastaj zgjidhni "Hr" me butonin - ose + dhe konfirmoni me butonin ✔. Përdorni butonat - ose + për të vendosur formatin e orës, pastaj konfirmoni me butonin ✔. Në mënyrë të ngjashme, vendosni parametrat e mëposhtëm: Ora, minutat dhe dita e javës.

CILËSIMI I ORARIT: (imazhi VI) Për të hyrë në programimin e orarit, shtypni dhe mbani të shtypur butonin ✔ për 3 sekonda, pastaj zgjidhni "Pr" me butonin - ose + dhe konfirmoni me butonin ✔. Përdorni butonat "-" ose "+" për të vendosur orën, minutat dhe temperaturën për secilin nga katër intervalet kohore, duke konfirmuar çdo herë zgjedhjen me butonin ✔. Ju mund të kopjoni orarin e vendosur për ditën tjetër duke konfirmuar vlerën 'YES' për parametrin "Copy" – thjesht aprovojeni me butonin ✔. Nëse dëshironi të vendosni një orar individual për ditën tjetër, vendosni parametrin "Copy" në "NO", konfirmoni zgjedhjen me butonin ✔, dhe më pas krijoni orarin.

KUJDES: Programet duhet të vendosen për të gjitha ditët e javës.

CILËSIMET E INSTALUESIT: (imazhi VII) Për të hyrë në parametrat e instaluesit, shtypni dhe mbani të shtypur butonin ✔ për 3 sekonda, pastaj zgjidhni "PArA" me butonin - ose + dhe konfirmoni me butonin ✔. Përdorni butonat - ose + për të lëvizur midis parametrave. Hyni në parametrin me butonin ✔. Redaktoni parametrin duke përdorur - ose +. Konfirmoni vlerën e re të parametrave me butonin ✔.

SINKRONIZIMI ME KOKËN E HERZ THERMIQ HEATCAP (imazhi VIII)
Një portë interneti nuk është e nevojshme për të sinkronizuar termostatin me Herz Thermiq HeatCap. Sigurohuni që koka është instaluar dhe përshtatur me futjen e valvulës (shih manualin e kokës). Nëse termostati është lidhur tashmë me një kuti kontrolli pa tela ose modul releu, sinkronizimi me Herz Thermiq HeatCap nuk mund të aktivizohet.
1. Pas procesit të suksesshëm të përshtatjes, shtypni dhe mbani shtypur butonin e kokës për 3 sekonda. LED-i do të fillojë të pulsojë blu.
2. Mbani shtypur njëkohësisht butonat – dhe + në termostat derisa të shfaqet funksioni "SY".
3. Lëshoni butonat, funksioni SYNC do të aktivizohet (sinkronizimi me kokën).
4. Pas sinkronizimit të suksesshëm, LED-i do të ndriçojë me dritë blu për 10 sekonda.
5. Termostati do të tregojë sa koka janë sinkronizuar.
6. Pas sinkronizimit të suksesshëm do të shfaqet mesazhi "END".
7. Pajisjet janë sinkronizuar dhe gati për përdorim.

KUJDES: Sinkronizimi duhet të bëhet për secilën kokë veç e veç. Një termostat mund të kontrollojë deri në 6 koka në një dhomë.

INSTALIMI I TERMOSTATIT NË APLIKACIONIN HERZ THERMIQ (imazhi IX)
1. Shkarkoni aplikacionin Herz Thermiq nga Google Play ose Apple App Store dhe instaloni në pajisjen tuaj mobile. Regjistrohuni me një llogari në aplikacion.
2. Sigurohuni që Gateway-i ZigBee të jetë shtuar në aplikacionin Herz Thermiq. Shtypni dhe mbani shtypur butonat – dhe + në termostat derisa në ekran të shfaqet "PA". Pastaj lëshoni butonat. Do të nisë modaliteti i lidhjes (pairing mode).
3. Hyni në ndërfaqen e gateway-it.
4. Klikoni "Add devices" (Shto pajisje). Ndiqni udhëzimet në aplikacion.
5. Jepni emër pajisjes dhe klikoni "Done" (Përfundo).
6. Termostati është instaluar dhe shfaq ndërfaqen kryesore.
7. Në ekranin e pajisjes do të shfaqet ikona e globit, që tregon se pajisja është shtuar në rrjetin ZigBee.

LIDHJA E TERMOSTATIT ME RELËN OSE KONTROLLIN PA TEL (imazhi X)
Sigurohuni që moduli/releja dhe termostati të jenë në të njëjtën rrjet ZigBee (të shtuar në të njëjtën gateway).
Për të lidhur saktë termostatin me njësinë kontrolluese, së pari në njësinë kontrolluese zgjidhni zonën me butonin SELECT (1) (zona që dëshironi të lidhni me termostatin). LED-i (2) do të blicojë tre herë për zonën e zgjedhur. Konfirmoni zgjedhjen tuaj duke shtypur butonin PAIR (2). LED-i (2) do të blicojë jeshile tek zona e zgjedhur më parë – procesi i lidhjes ka filluar, është aktiv për 10 minuta dhe gjatë kësaj kohe mund të lidhni termostatin me zonën e zgjedhur.
1. Për të lidhur siç duhet termostatin me modulin/relën, shtypni shpejt butonin në pajisje 5 herë. LED-i do të fillojë të pulsojë ngadalë me të kuqe, që do të thotë se pajisja është në modalitetin e lidhjes (binding mode).
2. Në termostat, mbani shtypur butonat – dhe + derisa të shfaqet mesazhi "bind".
3. Lëshoni butonat, funksioni i lidhjes për lidhjen e termostatit me kutinë e kontrollit është aktiv.
4. Procesi i lidhjes (binding) zgjat deri në 300 sekonda.
5. Pas lidhjes së suksesshme do të shfaqet mesazhi "End". LED-i në modul do të ndalojë pulsin.
6. Të dy pajisjet janë lidhur me sukses. Termostati tregon ekranin kryesor dhe shfaqet ikona ((•)) që tregon lidhjen me marrësin (modulin/relën në këtë rast).

KUJDES: Nëse procesi i lidhjes dështon, ai duhet të përsëritet duke marrë parasysh distancat ndërmjet pajisjeve, pengesat dhe ndërhyrjet lokale të sinjalit radio.
MBANI MEND: Shtrirja e sinjalit mund të rritet me ripërsëritësit Herz ZigBee.
KUJDES: Kur termostati është i lidhur me modulin, releja do të fiket pas 50 minutash nëse humbet komunikimi ndërmjet pajisjeve.

PARAMETRAT E INSTALUESIT

Kodi	Funksioni	Vlera	Përshkrimi	Parazg.
P01	Zgjedhja Ngrohje/Ftohje		Ngrohje	
			Ftohje	
P02	Algoritmi i Kontrollit	TPI UFH	TPI për Ngrohjen e Dyshemesë, HIS 0.4 për ftohje	TPI Nxe-htësia e Dyshem-esë
		TPI RAD	TPI për radiatorë	
		TPI ELE	TPI për ngrohje elektrike	
		HIS 0.2	SPAN +/-0,1°C	
		HIS 0.4	SPAN +/-0,2°C	
		HIS 0.6	SPAN +/-0,3°C	
		HIS 0.8	SPAN +/-0,4°C	
		HIS 1.0	SPAN +/-0,5°C	
		HIS 2.0	SPAN +/-1,0°C	
		HIS 3.0	SPAN +/-1,5°C	
		HIS 4.0	SPAN +/-2,0°C	
P03	Temperatura Offset	-3.5°C - +3.5°C	Nëse termostati tregon temperaturë të gabuar, mund ta korrigjoni deri në ±3.5°C	0°C
P04	Temperatura minimale e vendosur	5°C - 45°C	Temperatura minimale e ngrohjes/ftohjes që mund të vendoset	5°C
P05	Temperatura maksimale e vendosur	5°C - 45°C	Temperatura maksimale e ngrohjes/ ftohjes që mund të vendoset	35°C
P06	Ndriçimi i pasqyrës	10% - 100%	Rregullueshme në intervalin nga 10 deri në 100%	50%
P07	Kodi PIN për akses në cilësime	JO	Funksioni i çaktivizuar	JO
		PIN	Funksioni i aktivizuar	
P08	Vlera e kodit PIN	000-xxx	PIN i përdoruesit	000
P09	Kërkohet PIN për të ç'kyçur butonat çdo herë (funksioni aktiv kur P8=PIN)	JO	JO	JO
		PO	PO	
P10	Mbrojtja e valvulës	ON	Funksioni i aktivizuar	OFF
		AS	Anti stop	
		OFF	Funksioni i çaktivizuar	
P11	Firmware më i fundit në dispozicion për kokat	xxx	Versioni i firmware në dispozicion për të përditësuar kokat	Vetëm lexim
P12	Firmware aktual i instaluar në kokat	null-xxx	null – firmware-i në kokë është versioni më i fundit, xxx – version më i ri është në dispozicion, shtypni butonin për të përditësuar	-
P13	Algoritmi Delta RCWC (vetëm për kokat)	0.5°C - 5.0°C	Në rast të ndryshimit të temperaturës së dhomës, koka hapet proporcionalisht me madhësinë e parametrit delta RCWC. Sa më i vogël delta, aq më i shpejtë reagimi i valvulës.	2.0
P14	Mbrojtja nga ngrica TRV	ON	Funksioni i aktivizuar	ON
		OFF	Funksioni i çaktivizuar	
P15	Releja e brendshme	NO	Lloji i relës NO-COM	NO
		NC	Lloji i relës NC-COM	
		OFF	Releja e çaktivizuar	
CLR	Pastro cilësimet / Reset fabrike	JO	Pa veprim	JO
		PO	Reset fabrikë	

RIVENDOSJA NË VLERAT FABRIKE (imazhi XI)
Për të RIVENDOSUR termostatin në cilësimet fabrika, shtypni dhe mbani të shtypura butonat – dhe + derisa të shfaqet mesazhi FA. Pastaj lëshoni butonat. Përdorni butonin - ose + për të ndryshuar "NO" në "YES" dhe konfirmoni me butonin ✔. Termostati do të rifillojë, do të rikthejë cilësimet origjinale të fabrikës dhe do të shfaqë ekranin kryesor. Nëse termostati ishte shtuar në portën dhe rrjetin ZigBee, ai do të hiqet dhe do të duhet ta shtoni/përshtatni sërish.

UKRAINIAN

ВСТУП
- Системи підлогового або радіаторного опалення
- Режим опалення або охолодження
- Підключення ZigBee/868MHz
- Працює з електронними бездротовими головками (до 6 головок)
- Функція зв'язування забезпечує бездротове та пряме підключення до приймачів (наприклад, контрольної коробки, модуля або реле) через шлюз
- Функція зв'язування може виконуватися лише за допомогою Інтернет-шлюзу (продається окремо)
- Для бездротового керування використовуйте додаток HERZ Thermiq та Інтернет-шлюз
- Термостат також може працювати як автономний пристрій, підключений проводом до приймача (без співпраці з Інтернет-шлюзом)
- Розклад керування можна програмувати офлайн
- Контролер має функцію блокування клавіш, встановлення мінімальної та максимальної температури
- Програмоване змінення типу реле

ТЕХНІЧНІ ДАНІ

Джерело живлення	230В змінного струму 50Гц
Макс. струм	3(1)A
Діапазон встановлення температури	від 5,0°C до 45,0°C
Точність відображення температури	0,5°C
Алгоритм керування	TPI Гістерезис (±0,1°C до ±2°C)
Зв'язок	ZigBee 3.0 RF 868МГц
Вихід керування	NO/COM безнапруговий
Розміри [мм]	80 x 80 x 23

ПОПЕРЕДЖЕННЯ
Під час всієї установки можуть бути додаткові вимоги до захисту, за дотримання яких відповідає монтажник.

ІНФОРМАЦІЯ З БЕЗПЕКИ ТА ВСТАНОВЛЕННЯ
Використовуйте відповідно до національних та нормативів ЄС. Використовуйте пристрій лише за призначенням, зберігаючи його у сухому стані. Продукт призначений виключно для використання в приміщенні. Будь ласка, уважно прочитайте всю інструкцію перед встановленням або використанням. Встановлення має виконувати кваліфікована особа з відповідною електротехнічною кваліфікацією, відповідно до стандартів і нормативів, що діють у відповідній країні та в ЄС. Виробник не несе відповідальності за недотримання інструкцій.

ОПИС ЗНАЧКІВ LCD (Зобр. I)
1. Поточна температура
2. Індикатор підключення до мережі ZigBee
3. Індикатор зв'язування з приймачем
4. Індикатор опалення (іконка анімується, коли є потреба в опаленні)
5. Індикатор охолодження (іконка анімується, коли є потреба в охолодженні)
6. Годинник
7. Одиниця вимірювання температури
8. Задана температура
9. Режим тимчасового перевизначення
10. Іконка режиму розкладу
11. Номер програми
12. Індикатор дня тижня
13. Блокування кнопок
14. Іконка налаштувань

1. Кнопка «Вниз» –
2. Кнопка «ОК»
3. Кнопка «Вгору» +

ОПИС ПІДКЛЮЧЕННЯ
a) Схема підключення джерела опалення (Зобр. II)
b) Схема підключення до насоса/ активатора (Зобр. III)
c) Схема підключення до контрольної коробки (Зобр. IV)

ЛЕГЕНДА

	Запобіжник
L, N	Джерело живлення 230В змінного струму
PE	Заземлення (електрика)
COM, NO	Безнапруговий вихід
SL..	Вхідні клеми
	Насос
	Привід клапана
	Бездротовий зв'язок
	Джерело опалення* – контакти котла для вмикання/вимикання термостата (відповідно до інструкцій котла)

ОПИС ПРИНТЕРА (Зобр. I)

+	Підвищити значення параметра
–	Знизити значення параметра
✔	Ручний/розкладний режим – коротке натискання кнопки (онлайн режим)
	Вхід у параметри інсталятора – утримувати 3 секунди
	Вимкнути/увімкнути термостат – утримувати 5 секунд
+&–	Вхід у режим сполучення – утримувати 5 секунд
	Вхід у режим синхронізації/ зв'язування – утримувати 5 секунд
	Скидання до заводських налаштувань – утримувати, доки не з'явиться повідомлення FA
+&✔	Блокування/розблокування кнопок термостата – утримувати 3 секунди
–&✔	Зміна режиму опалення/ охолодження – утримувати 3 секунди

НАЛАШТУВАННЯ ДНЯ ТИЖНЯ ТА ЧАСУ (Зобр. V)
Щоб увійти в налаштування годинника, натисніть і утримуйте кнопку ✔ протягом 3 секунд, потім виберіть "Hr" за допомогою кнопок - або + і підтвердіть кнопкою ✔. Використовуючи кнопки - або +, встановіть формат часу, а потім підтвердіть кнопкою ✔. Аналогічно встановіть наступні параметри: година, хвилини та день тижня.

НАЛАШТУВАННЯ РОЗКЛАДУ: (зобр. VI) Щоб увійти в програмування розкладу, натисніть і утримуйте кнопку ✔ протягом 3 секунд, потім виберіть "Pr" за допомогою кнопок - або + і підтвердіть кнопкою ✔. Використовуйте кнопки "-" або "+", щоб встановити годину, хвилини та температуру для кожного з чотирьох часових інтервалів, щоразу підтверджуючи вибір кнопкою ✔. Ви можете скопіювати встановлений розклад на наступний день, підтвердивши значення «YES» для параметра "Copy" – просто підтвердіть кнопкою ✔. Якщо ви хочете встановити індивідуальний розклад на наступний день, встановіть параметр "Copy" на "NO", підтвердіть вибір кнопкою ✔, а потім створіть розклад.

УВАГА: Програми повинні бути встановлені для всіх днів тижня.

НАЛАШТУВАННЯ ВСТАНОВНИКА: (зобр. VII) Щоб увійти в параметри встановника, натисніть і утримуйте кнопку ✔ протягом 3 секунд, потім виберіть "PArA" за допомогою кнопок - або + і підтвердіть кнопкою ✔. Використовуйте кнопки – або + для переходу між параметрами. Увійдіть у параметр кнопкою ✔. Змініть параметр за допомогою кнопок – або +. Підтвердіть нове значення параметра кнопкою ✔.

СИНХРОНІЗАЦІЯ З HERZ THERMIQ HEATCAP (Зобр. VIII)
Інтернет-шлюз не є обов'язковим для синхронізації термостата з Herz Thermiq HeatCap. Переконайтеся, що головка встановлена та адаптована до вставки клапана (див. інструкцію до головки). Якщо термостат вже зв'язаний з бездротовою контрольною коробкою або модулем реле, синхронізація з Herz Thermiq HeatCap не може бути активована.
1. Після успішного процесу адаптації натисніть і утримуйте кнопки головки 3 секунди. Світлодіод почне блимати синім кольором.
2. Одночасно утримуйте кнопки – та + на термостаті, доки не з'явиться функція «SY».
3. Відпустіть кнопки, функція SYNC буде активована (синхронізація з головкою).
4. Після успішної синхронізації світлодіод світитиметься синім протягом 10 секунд.
5. Термостат покаже, скільки головок синхронізовано.
6. Після успішної синхронізації з'явиться повідомлення «END».
7. Пристрої синхронізовані та готові до роботи.

УВАГА: Синхронізація повинна виконуватися для кожної головки окремо. Один термостат може керувати до 6 головок у одній кімнаті.

ВСТАНОВЛЕННЯ ТЕРМОСТАТА В ДОДАТКУ HERZ THERMIQ (Зобр. IX)
1. Завантажте додаток Herz Thermiq з Google Play або Apple App Store та встановіть його на свій мобільний пристрій. Зареєструйте акаунт у додатку.
2. Переконайтеся, що шлюз ZigBee додано до додатку Herz Thermiq. Натисніть і утримуйте кнопки – та + на термостаті, доки на дисплеї не з'явиться „PA". Потім відпустіть кнопки. Режим сполучення буде активовано.
3. Увійдіть в інтерфейс шлюзу.
4. Натисніть «Додати пристрої». Дотримуйтеся інструкцій у додатку.
5. Назвіть пристрій і натисніть „Готово".
6. Термостат встановлено, і він відображає головний інтерфейс.
7. На екрані пристрою з'явився значок глобуса, що вказує на додавання до мережі ZigBee.

ПРИЄДНАННЯ ТЕРМОСТАТА ДО РЕЛЕ АБО БЕЗДРОТОВОГО КЕРУВАННЯ (Зобр. X)
Переконайтеся, що модуль/реле та термостат знаходяться в одній мережі ZigBee (додані до однієї точки доступу).
Для правильного підключення термостата до контрольного блоку, спочатку у контрольному блоці виберіть зону за допомогою кнопки SELECT (1) (зону, яку ви хочете підключити до термостата). LED-індикатор (2) буде тричі блимати для обраної зони. Підтвердіть свій вибір, натиснувши кнопку PAIR (2). LED-індикатор (2) буде блимати зеленим біля раніше обраної зони – процес підключення розпочато, він активний протягом 10 хвилин, і протягом цього часу ви можете підключити термостат до обраної зони.
1. Щоб правильно зв'язати термостат з модулем/реле, спочатку швидко натисніть кнопку на пристрої 5 разів. Світлодіодний індикатор почне повільно блимати червоним, що означає, що пристрій знаходиться в режимі зв'язку.
2. На термостаті утримуйте кнопки – та +, доки не з'явиться повідомлення "bind".
3. Відпустіть кнопки, процес зв'язку термостата з блоком керування активовано.
4. Процес зв'язку може тривати до 300 секунд.
5. Після успішного зв'язку з'явиться повідомлення ((•)). Світлодіод на модулі перестане блимати.
6. Обидва пристрої успішно зв'язані. Термостат показує головний екран, на екрані з'явиться значок, що свідчить про з'єднання з приймачем (у цьому випадку – модулем/реле).

УВАГА: Якщо процес зв'язку не вдався, його потрібно повторити з урахуванням відстаней між пристроями, перешкод та локальних радіосигнальних завад.
ПАМ'ЯТАЙТЕ: Радіус дії можна збільшити за допомогою повторювачів Herz ZigBee.
УВАГА: Якщо термостат зв'язаний з модулем, реле вимкнеться через 50 хвилин у разі втрати зв'язку між пристроями.

ПАРАМЕТРИ МОНТАЖНИКА

ПР.	Функція	Знач.	Опис	Зн. зам.
P01	Вибір режиму опалення / охолодження		Опалення	
			Охолодження	
P02	Алгоритм керування	TPI UFH	TPI для теплої підлоги	TPI UFH для опалення, HIS 0.4 для охолодження
		TPI RAD	TPI для радіаторів	
		TPI ELE	TPI для електроопалення	
		HIS 0.2	Діапазон +/-0,1°C	
		HIS 0.4	Діапазон +/-0,2°C	
		HIS 0.6	Діапазон +/-0,3°C	
		HIS 0.8	Діапазон +/-0,4°C	
		HIS 1.0	Діапазон +/-0,5°C	
		HIS 2.0	Діапазон +/-1,0°C	
		HIS 3.0	Діапазон +/-1,5°C	
		HIS 4.0	Діапазон +/-2,0°C	
P03	Температурне коригування	-3.5°C - +3.5°C	Якщо термостат показує неправильну температуру, ви можете виправити її максимум на ±3,5°C	0°C
P04	Мінімальна встановлена температура	5°C - 45°C	Мінімальна температура опалення/охолодження, яку можна встановити	5°C
P05	Максимальна встановлена температура	5°C - 45°C	Максимальна температура опалення/охолодження, яку можна встановити	35°C
P06	Яскравість підсвічування	10% - 100%	Регулюється в діапазоні від 10 до 100%	50%
P07	PIN-код для доступу до налаштувань	НІ	Функція вимкнена	НІ
		PIN	Функція увімкнена	
P08	Значення PIN-коду	000-xxx	Користувацький PIN	000
P09	Вимагати PIN для розблокування клавіш кожного разу (активна, коли P8=PIN)	НІ	Ні	НІ
		ТАК	Так	
P10	Захист клапана	УВІМК.	Функція увімкнена	ВИМК.
		AS	Антизастій	
		ВИМК.	Функція вимкнена	
P11	Остання доступна версія ПЗ для голів	xxx	Версія ПЗ, доступна для оновлення голів	Тільки для читання
P12	Поточна встановлена версія ПЗ у голів	null-xxx	null - ПЗ в голів найновіше. xxx - доступна новіша версія, натисніть кнопку для оновлення	-
P13	Алгоритм Delta RCWC (тільки для голів)	0.5°C - 5.0°C	При зміні кімнатної температури голова відкривається пропорційно величині параметра delta RCWC. Чим менше delta RCWC, тим швидше реакція клапана.	2.0
P14	Захист від замерзання TRV	УВІМК.	Функція увімкнена	УВІМК.
		ВИМК.	Функція вимкнена	
P15	Внутрішнє реле	NO	Тип реле NO-COM	NO
		NC	Тип реле NC-COM	
		ВИМК.	Реле вимкнено	
CLR	Скидання налаштувань до заводських	НІ	Без дії	NO
		ТАК	Скидання до заводських налаштувань	

ЗАВОДСЬКЕ СКИДАННЯ НАЛАШТУВАНЬ (Зобр. XI)
Щоб скинути термостат до заводських налаштувань, утримуйте кнопки – і +, поки на екрані не з'явиться повідомлення FA. Потім відпустіть клавіші. За допомогою кнопок – або + змініть значення з NO на YES і підтвердіть натисканням кнопки ✔. Термостат перезапуститься, відновить заводські налаштування і покаже головний екран. Якщо термостат був доданий до шлюзу та мережі ZigBee, він буде з них видалений, і вам потрібно буде знову додати / прив'язати його.

HUNGARIAN

BEVEZETÉS
- Padlófűtéshez vagy radiátoros fűtési rendszerekhez
- Fűtési vagy hűtési üzemmód
- ZigBee/868MHz csatlakozás
- Elektronikus vezeték nélküli termosztátfejekkel működik (legfeljebb 6 fej)
- A párosítási (binding) funkció lehetővé teszi a vezeték nélküli és közvetlen kapcsolatot a vevőegységekkel (pl. vezérlődoboz, modul vagy relé) az internetes átjárón keresztül
- A párosítási funkció csak internetes átjáróval hajtható végre (külön vásárolható meg)
- A vezeték nélküli vezérléshez használja a HERZ Thermiq alkalmazást és az internetes átjárót
- A termosztát önálló eszközként is működhet, ha vezetékesen van csatlakoztatva a vevőegységhez (internetes átjáró nélkül)
- A vezérlő programja offline módban is beállítható
- A vezérlő rendelkezik billentyűzár funkcióval, valamint minimális és maximális beállítható hőmérséklettel
- A relétípus programozhatóan módosítható

MŰSZAKI ADATOK

Tápellátás	230V AC 50 Hz
Maximális áramerősség	3(1)A
Hőmérséklet-beállítási tartomány	5,0°C - 45,0°C
Kijelzett hőmérséklet pontossága	0,5°C
Szabályozási algoritmus	TPI hiszterézis (±0,1°C – ±2°C)
Kommunikáció	ZigBee 3.0 RF 868MHz
Kimeneti vezérlés	NO/COM feszültségmentes
Méretek [mm]	80 x 80 x 23

FIGYELMEZTETÉS
A teljes telepítés során további védelmi intézkedésekre lehet szükség, melyekért a telepítést végző személy a felelős.

BIZTONSÁGI INFORMÁCIÓK ÉS TELEPÍTÉS
A készüléket a nemzeti és uniós előírásoknak megfelelően használja. A készüléket kizárólag rendeltetésszerűen, száraz környezetben használja. A termék kizárólag beltéri használatra készült. Kérjük, a telepítés vagy használat előtt olvassa el a teljes használati útmutatót. A telepítést kizárólag szakképzett villamossági végzettséggel rendelkező személy végezheti, az adott országban és az EU-ban érvényes szabványoknak és előírásoknak megfelelően. A gyártó nem vállal felelősséget az utasítások be nem tartásából eredő károkért.

LCD IKONOK LEÍRÁSA (I. kép)
1. Aktuális hőmérséklet
2. ZigBee hálózati kapcsolat jelző
3. Vevőegység párosítási jelző
4. Fűtés jelző (az ikon animálódik, ha fűtési igény van)
5. Hűtés jelző (az ikon animálódik, ha hűtési igény van)
6. Óra
7. Hőmérséklet mértékegysége
8. Beállított hőmérséklet
9. Ideiglenes felülírási mód
10. Időzített program mód ikonja
11. Program száma
12. A hét napjának jelzője
13. Billentyűzár
14. Beállítások ikon

1. „Le" gomb (–)
2. „OK" gomb (OK)
3. „Fel" gomb (+)

CSATLAKOZÁSI LEÍRÁS
a) Csatlakozási rajz fűtési forráshoz (II. kep)
b) Csatlakozási rajz szivattyúhoz / működtetőhöz (III. kep)
c) Csatlakozási rajz vezérlődobozhoz (IV. kep)

LEGENDA

	Biztosíték
L, N	230V AC tápfeszültség
PE	Földelés (elektromosság)
COM, NO	Feszültségmentes kimenet
SL..	Bemeneti csatlakozók
	Szivattyú
	Szelepmozgató
	Vezeték nélküli kommunikáció
	Fűtési forrás* – Kazán csatlakozói BE/KI termosztáthoz (a kazán használati utasítása szerint)

GOMB LEÍRÁSA (I. kép)

+	Paraméter értékének növelése
–	Paraméter értékének csökkentése
✔	Kézi / Időzített mód – rövid gombnyomás (Online mód)
	Telepítői paraméterek elérése – tartsd lenyomva 3 másodpercig
	Termosztát KI/BE kapcsolása – tartsd lenyomva 5 másodpercig
+&–	Párosítási mód indítása – tartsd lenyomva 5 másodpercig
	Szinkronizálás / Párosítási mód – tartsd lenyomva 5 másodpercig
	Gyári visszaállítás – tartsd lenyomva, amíg meg nem jelenik az FA üzenet
+&✔	Billentyűzár BE/KI – tartsd lenyomva 3 másodpercig
–&✔	Fűtés / Hűtés mód váltása – tartsd lenyomva 3 másodpercig

A HÉT NAPJÁNAK ÉS AZ IDŐNEK A BEÁLLÍTÁSA (V. kep)
Az óra beállításához tartsa lenyomva az ✔ gombot 3 másodpercig, majd válassza a „Hr" lehetőséget a - vagy + gombbal, és erősítse meg az ✔ gombbal. A - vagy + gombokkal állítsa be az óra formátumát, majd erősítse meg az ✔ gombbal. Hasonló módon állítsa be a következő paramétereket: óra, perc és a hét napja.

PROGRAM BEÁLLÍTÁSA: (VI. kep) A programozási módba való belépéshez tartsa lenyomva az ✔ gombot 3 másodpercig, majd válassza a „Pr" lehetőséget a - vagy + gombbal, és erősítse meg az ✔ gombbal. A „-" vagy „+" gombokkal állítsa be az órát, a perceket és a hőmérsékletet mind a négy időintervallumhoz, minden egyes beállítást az ✔ gombbal megerősítve. A beállított programot átmásolhatja a következő napra a „Copy" paraméter „YES" értékének megerősítésével – csak hagyja jóvá az ✔ gombbal. Ha egyéni programot szeretne beállítani a következő napra, állítsa a „Copy" paramétert „NO" értékre, erősítse meg az ✔ gombbal, majd hozza létre a programot.

FIGYELEM: A programokat a hét minden napjára be kell állítani.

TELEPÍTŐI BEÁLLÍTÁSOK: (VII. kep) A telepítői paraméterek eléréséhez tartsa lenyomva az ✔ gombot 3 másodpercig, majd válassza a „PArA" lehetőséget a - vagy + gombbal, és erősítse meg az ✔ gombbal. A paraméterek között a – vagy + gombbal mozoghat. A paraméterbe az ✔ gombbal léphet be. A paramétert a – vagy + gombbal szerkesztheti. Az új paraméterértéket az ✔ gombbal erősítse meg.

SZINKRONIZÁLÁS HERZ THERMIQ HEATCAP (VIII. kep)
Az internetes átjáró nem kötelező az Herz Thermiq HeatCap és a termosztát szinkronizálásához. Győződjön meg róla, hogy a fej megfelelően van felszerelve és illesztve a szelepszárhoz (lásd a fej használati útmutatóját). Ha a termosztát már csatlakoztatva van egy vezeték nélküli vezérlőegységhez vagy relémodulhoz, akkor a szinkronizálás Herz Thermiq HeatCap nem aktiválható.
1. A sikeres illesztési folyamat után nyomja meg és tartsa lenyomva a fej gombját 3 másodpercig. A LED kék villogással jelzi a szinkronizálási módot.
2. Tartsa lenyomva egyszerre a „–" és „+" gombokat a termosztáton, amíg meg nem jelenik az „SY" funkció.
3. Engedje el a gombokat – a SYNC funkció aktiválódik (szinkronizálás a fejjel).
4. Sikeres szinkronizálás után a fej LED-je 10 másodpercig kék fénnyel világít.
5. A termosztát kijelzi, hány fej lett szinkronizálva.
6. „END" üzenet jelenik meg a sikeres szinkronizálás után.
7. Az eszközök szinkronizálva vannak és készen állnak a működésre.

FIGYELEM: A szinkronizálást minden fej esetében külön kell elvégezni. Egy termosztát maximum 6 fejet tud vezérelni egy helyiségen belül.

A TERMOSZTÁT TELEPÍTÉSE A HERZ THERMIQ ALKALMAZÁSBAN (IX. kep)
1. Töltse le a Herz Thermiq alkalmazást a Google Play Áruházból vagy az Apple App Store-ból, és telepítse azt a mobileszközére. Regisztráljon egy fiókot az alkalmazásban.
2. Győződjön meg róla, hogy a ZigBee átjáró hozzá lett adva a Herz Thermiq alkalmazáshoz.
Nyomja meg és tartsa lenyomva a termosztáton a „–" és „+" gombokat, amíg a kijelzőn meg nem jelenik a „PA" üzenet. Ezután engedje el a gombokat – elindul a párosítási mód.
3. Lépjen be az átjáró felületére.
4. Kattintson az „Eszköz hozzáadása" lehetőségre. Kövesse az alkalmazás utasításait.
5. Nevezze el az eszközt, majd kattintson a „Kész" gombra.
6. A termosztát telepítve lett, és megjeleníti a főképernyőt.
7. A termosztát kijelzőjén megjelenik egy földgömb ikon, jelezve, hogy csatlakozott a ZigBee hálózathoz.

A TERMOSZTÁT ÖSSZEKAPCSOLÁSA A RELÉVEL VAGY VEZETÉK NÉLKÜLI VEZÉRLŐVEL (X. kep)
Győződjön meg róla, hogy a modul/relé és a termosztát ugyanazon a ZigBee-hálózaton van (ugyanahhoz a gateway-hez van hozzáadva).
A termosztát vezérlőegységhez való helyes csatlakoztatásához először a vezérlőegységen válassza ki a zónát a SELECT (1) gombbal (azt a zónát, amelyet a termosztáthoz szeretne csatlakoztatni). A LED (2) háromszor felvillan a kiválasztott zónánál. Erősítse meg a választását a PAIR (2) gomb megnyomásával. A LED (2) zölden fog villogni a korábban kiválasztott zónánál – a párosítási folyamat elindult, 10 percig aktív, és ezalatt az idő alatt csatlakoztathatja a termosztátot a kiválasztott zónához.
1. A termosztát és a modul/relé helyes összekapcsolásához nyomja meg gyorsan 5-ször a gombot az eszközön. A piros LED lassan villogni kezd, ami azt jelenti, hogy az eszköz párosítási (binding) módban van.
2. A termosztáton tartsa lenyomva a – és + gombokat, amíg meg nem jelenik a „bind" üzenet.
3. Engedje el a gombokat – a termosztát összekapcsolási folyamata a vezérlőegységgel elindul.
4. Az összekapcsolás (binding) folyamata legfeljebb 300 másodpercig tarthat.
5. A sikeres összekapcsolás után megjelenik az ((•)) üzenet. A modulon a LED abbahagyja a villogást.
6. Az eszközök sikeresen össze lettek kapcsolva. A termosztát kijelzőjén megjelenik a főképernyő, valamint egy ikon, amely a kapcsolatot jelzi a vevőegységgel (jelen esetben a modullal/relével).

FIGYELEM: Ha az összekapcsolási (binding) folyamat sikertelen, meg kell ismételni, figyelembe véve az eszközök közötti távolságokat, az akadályokat és a helyi rádiójel-zavarokat.
NE FELEDJE: A rádiójel hatótávolsága Herz ZigBee jelerősítőkkel növelhető.
FIGYELEM: Ha a termosztát össze van kapcsolva a modullal, a relé 50 perc elteltével kikapcsol, ha a két eszköz közötti kommunikáció megszakad.

TELEPÍTŐI PARAMÉTEREK

Pxx	Funkció	Érték	Leírás	Alapérték
P01	Fűtés/hűtés kiválasztása		Fűtés	
			Hűtés	
P02	Szabályozó algoritmus	TPI UFH	TPI padlófűtéshez	TPI UFH fűtéshez, HIS 0.4 hűtéshez
		TPI RAD	TPI radiátorhoz	
		TPI ELE	TPI elektromos fűtéshez	
		HIS 0.2	SPAN +/-0,1°C	
		HIS 0.4	SPAN +/-0,2°C	
		HIS 0.6	SPAN +/-0,3°C	
		HIS 0.8	SPAN +/-0,4°C	
		HIS 1.0	SPAN +/-0,5°C	
		HIS 2.0	SPAN +/-1,0°C	
		HIS 3.0	SPAN +/-1,5°C	
		HIS 4.0	SPAN +/-2,0°C	
P03	Hőmérséklet eltolás	-3.5°C - +3.5°C	Ha a termosztát hibás hőmérsékletet jelez, ±3,5°C értékig korrigálható	0°C
P04	Minimális beállítható hőmérséklet	5°C - 45°C	Beállítható minimum fűtési/hűtési hőmérséklet	5°C
P05	Maximális beállítható hőmérséklet	5°C - 45°C	Beállítható maximum fűtési/hűtési hőmérséklet	35°C
P06	Kijelző fényereje	10% - 100%	10%-tól 100%-ig állítható	50%
P07	PIN kód beállításokhoz	NO	Funkció kikapcsolva	NO
		PIN	Funkció bekapcsolva	
P08	PIN kód értéke	000-xxx	Felhasználói PIN	000
P09	PIN szükséges minden billentyűzár feloldáskor (ha P8 = PIN)	NO	Nem	NO
		YES	Igen	
P10	Szelepvédelem	ON	Funkció engedélyezve	OFF
		AS	Anti-Stop funkció	
		OFF	Funkció letiltva	
P11	Legfrissebb elérhető firmware a szelepekhez	xxx	Frissíthető firmware-verzió (csak olvasható)	Csak olvasható
P12	Jelenleg telepített firmware a szelepekben	null-xxx	null – a szelepen a legfrissebb firmware van; xxx – új verzió érhető el	-
P13	Delta RCWC algoritmus (csak fejekhez)	0.5°C - 5.0°C	Szoba hőmérséklet változásakor a szelep a delta RCWC arányában nyit. Minél kisebb a delta, annál gyorsabb a szelep reakciója	2.0
P14	TRV fagyvédelem	ON	Funkció engedélyezve	ON
		OFF	Funkció letiltva	
P15	Belső relé típusa	NO	NO-COM típusú relé	NO
		NC	NC-COM típusú relé	
		OFF	Relé letiltva	
CLR	Beállítások gyári visszaállítása	NO	Nincs művelet	NO
		YES	Gyári visszaállítás	

GYÁRI BEÁLLÍTÁSOK VISSZAÁLLÍTÁSA (XI. kep)
A termosztát gyári beállításainak visszaállításához tartsa lenyomva a „–" és „+" gombokat, amíg meg nem jelenik az „FA" üzenet. Ezután engedje el a gombokat. A „–" vagy „+" gombbal állítsa át a „NO" értéket „YES"-re, majd erősítse meg a választást a megerősítő gombbal ✔. A termosztát újraindul, visszaállítja a gyári beállításokat, és megjeleníti a főképernyőt.
FIGYELEM: Ha a termosztát már hozzá volt adva a vezérlőegységhez és a ZigBee hálózathoz, akkor ebből eltávolításra kerül, és újra kell párosítani / hozzáadni a rendszerhez.

LATVIAN

IEVADS
- Grīdas vai radiatoru apkures sistēmas
- Apkures vai dzesēšanas režīms
- ZigBee/868 MHz savienojamība
- Darbojas ar elektroniskajām bezvadu galviņām (līdz 6 galviņām)
- Sasaistes funkcija nodrošina bezvadu un tiešu savienojumu ar uztvērējiem (piemēram, vadības bloku, moduli vai releju) caur vārteju
- Sasaistes funkciju iespējams izmantot tikai ar interneta vārteju (pārdod atsevišķi)
- Lai izmantotu bezvadu vadību, izmantojiet HERZ Thermiq lietotni un interneta vārteju
- Termostats var darboties arī kā neatkarīga ierīce, kas ar vadu savienota ar uztvērēju (bez sadarbības ar interneta vārteju)
- Kontroliera grafiku var ieprogrammēt arī bezsaistē
- Kontrolierim ir taustiņu bloķēšanas funkcija, kā arī minimālās un maksimālās temperatūras iestatījumi
- Programmējama releja tipa maiņa

TEHNISKIE DATI

Barošanas spriegums	230V AC 50 Hz
Maksimālā strāva	3(1)A
Temperatūras iestatījumu diapazons	5,0°C - 45,0°C
Displeja temperatūras precizitāte	0,5°C
Vadības algoritms	TPI histēze (±0,1°C līdz ±2°C)
Saziņa	ZigBee 3.0 RF 868MHz
Vadības izeja	NO/COM bezsprieguma kontakti
Izmēri [mm]	80 x 80 x 23

BRĪDINĀJUMS
Visai instalācijai var būt nepieciešami papildu aizsardzības pasākumi, par kuriem atbildīgs ir uzstādītājs.

DROŠĪBAS INFORMĀCIJA UN UZSTĀDĪŠANA
Izmantojiet atbilstoši valsts un ES noteikumiem. Ierīci lietojiet tikai paredzētajam mērķim, turot to sausā vidē. Produkts paredzēts tikai iekštelpu lietošanai. Pirms uzstādīšanas vai lietošanas, lūdzu, izlasiet visu lietošanas pamācību. Uzstādīšanu drīkst veikt tikai kvalificēta persona ar atbilstošu elektroapmācību, ievērojot attiecīgās valsts un ES spēkā esošos standartus un normatīvos aktus. Ražotājs neuzņemas atbildību par instrukciju neievērošanu.

LCD IKONU APRAKSTS (I attēls)
1. Pašreizējā temperatūra
2. ZigBee tīkla savienojuma indikators
3. Uztvērēja sasaistes indikators
4. Apkures indikators (ikona animējas, kad ir apkures pieprasījums)
5. Dzesēšanas indikators (ikona animējas, kad ir dzesēšanas pieprasījums)
6. Pulkstenis
7. Temperatūras mērvienība
8. Iestatītā temperatūra
9. Pagaidu pārslēgšanās režīms
10. Grafika režīma ikona
11. Programmas numurs
12. Nedēļas dienas indikators
13. Taustiņu bloķēšana
14. Iestatījumu ikona

1. Pogas „Lejup" funkcija –
2. Poga „OK"
3. Pogas „Augšup" funkcija +

SAVIENOJUMA APRAKSTS
a) Savienojuma shēma ar apkures avotam (II attēls)
b) Savienojuma shēma ar sūkni / piedziņu (III attēls)
c) Savienojuma shēma ar vadības bloku (IV attēls)

LEGENDA

	Drošinātājs
L, N	230 V AC barošana
PE	Zemes (elektroenerģija) savienojums
COM, NO	Bezsprieguma izeja
SL..	Ieejas spailes
	Sūknis
	Vārsta piedziņa
	Bezvadu komunikācija
	Apkures avots* – katla kontakti termostata ieslēgšanai/izslēgšanai (atbilstoši katla instrukcijām)

POGAS APRAKSTS (I attēls)

+	Paaugstināt parametra vērtību
–	Samazināt parametra vērtību
✔	Rokas/ grafika režīms — īss pogas spiediens (tiešsaistes režīms)
	Ieeja uzstādītāja parametros — turēt 3 sekundes
	Termostata izslēgšana/ ieslēgšana — turēt 5 sekundes
+&–	Ieeja savienošanas režīmā — turēt 5 sekundes
	Ieeja sinhronizācijas/ sasaistes režīmā — turēt 5 sekundes
	Rūpnīcas atiestatīšana — turēt, līdz parādās ziņa FA
+&✔	Termostata taustiņu bloķēšana/ atbloķēšana — turēt 3 sekundes
–&✔	Apkures/ dzesēšanas režīma maiņa — turēt 3 sekundes

NEDĒĻAS DIENAS UN LAIKA IESTATĪŠANA (V attēls)
Lai atvērtu pulksteņa iestatījumus, turiet nospiestu ✔ pogu 3 sekundes, pēc tam ar – vai + pogu izvēlieties "Hr" un apstipriniet ar ✔ pogu. Izmantojot – vai + pogas, iestatiet pulksteņa formātu, pēc tam apstipriniet ar ✔ pogu. Līdzīgi iestatiet šādus parametrus: stundu, minūtes un nedēļas dienu.

GRAFIKA IESTATĪŠANA: (VI attēls) Lai atvērtu grafika programmēšanu, turiet nospiestu ✔ pogu 3 sekundes, pēc tam ar – vai + pogu izvēlieties "Pr" un apstipriniet ar ✔ pogu. Izmantojiet "–" vai "+" pogas, lai iestatītu stundu, minūtes un temperatūru katram no četriem laika intervāliem, katru reizi apstiprinot izvēli ar ✔ pogu. Jūs varat nokopēt iestatīto grafiku uz nākamo dienu, apstiprinot "YES" vērtību parametram "Copy" – vienkārši apstipriniet ar ✔ pogu. Ja vēlaties iestatīt individuālu grafiku nākamajai dienai, iestatiet parametru "Copy" uz "NO", apstipriniet izvēli ar ✔ pogu un pēc tam izveidojiet grafiku.

UZMANĪBU: Programmas ir jāiestata visām nedēļas dienām.

UZSTĀDĪTĀJA IESTATĪJUMI: (VII attēls) Lai atvērtu uzstādītāja parametrus, nospiediet un turiet ✔ pogu 3 sekundes, pēc tam ar – vai + pogu izvēlieties "PArA" un apstipriniet ar ✔ pogu. Izmantojiet – vai + pogu, lai pārvietotos starp parametriem. Parametru atveriet ar ✔. Rediģējiet parametru, izmantojot – vai +. Jauno parametra vērtību apstipriniet ar ✔ pogu.

SINHRONIZĀCIJA AR HERZ THERMIQ HEATCAP (VIII attēls)
Interneta vārteja nav obligāta, lai sinhronizētu termostatu ar Herz Thermiq HeatCap. Pārliecinieties, ka galviņa ir uzstādīta un pielāgota vārsta ievietnei (skatīt galviņas lietošanas instrukciju). Ja termostats jau ir sasaistīts ar bezvadu vadības bloku vai releja moduli, sinhronizāciju ar Herz Thermiq HeatCap aktivizēt nevar.
1. Pēc veiksmīgas pielāgošanas procesa nospiediet un turiet galviņas pogu 3 sekundes. LED indikators sāks zili mirgot.
2. Vienlaikus nospiediet un turiet termostata pogas „–" un „+", līdz parādās funkcija „SY".
3. Atlaidiet pogas, SYNC funkcija būs aktīva (sinhronizācija ar galviņu).
4. Pēc veiksmīgas sinhronizācijas LED diode 10 sekundes rādīs zilu gaismu.
5. Termostats norādīs, cik galviņu ir sinhronizētas.
6. Pēc veiksmīgas sinhronizācijas parādīsies ziņa „END".
7. Ierīces ir sinhronizētas un gatavas darbam.

UZMANĪBU: Sinhronizācija jāveic katrai galviņai atsevišķi. Viens termostats var kontrolēt līdz 6 galviņām vienā telpā.

TERMOSTATA UZSTĀDĪŠANA HERZ THERMIQ LIETOTNĒ (IX attēls)
1. Lejupielādējiet Herz Thermiq lietotni no Google Play vai Apple App Store un instalējiet to savā mobilajā ierīcē. Reģistrējiet kontu lietotnē.
2. Pārliecinieties, ka ZigBee vārteja ir pievienota Herz Thermiq lietotnei. Nospiediet un turiet termostata pogas „-" un „+", līdz ekrānā parādās „PA". Pēc tam atlaidiet pogas. Tiks aktivizēts sasaistes režīms.
3. Ieejiet vārtejas interfeisā.
4. Noklikšķiniet uz „Pievienot ierīces". Sekojiet lietotnes norādījumiem.
5. Nosauciet ierīci un noklikšķiniet uz „Gatavs".
6. Termostats ir uzstādīts un attēlo galveno interfeisu.
7. Ierīces ekrānā parādās globusa ikona, kas norāda, ka ierīce ir pievienota ZigBee tīklam.

TERMOSTATA SASAISTE AR RELEJU VAI BEZVADU KONTROLI (X attēls)
Pārliecinieties, ka modulis/relejs un termostats atrodas vienā ZigBee tīklā (tie ir pievienoti vienam un tam pašam vārtejai).
Lai pareizi savienotu termostatu ar vadības bloku, vispirms vadības blokā ar SELECT pogu (1) izvēlieties zonu (zonu, kuru vēlaties savienot ar termostatu). LED indikators (2) trīs reizes mirgos izvēlētajā zonā. Apstipriniet izvēli, nospiežot PAIR pogu (2). LED indikators (2) mirgos zaļā krāsā pie iepriekš izvēlētās zonas – savienošanas process ir sācies, tas ir aktīvs 10 minūtes, un šajā laikā jūs varat savienot termostatu ar izvēlēto zonu.
1. Lai pareizi sasaistītu termostatu ar moduli/ releju, vispirms ātri noklikšķiniet uz pogas ierīcē 5 reizes. LED diode sāks lēni mirgot sarkanā krāsā, kas nozīmē, ka ierīce ir sasaistes režīmā.
2. Termostatā nospiediet un turiet pogas „-" un „+", līdz parādās ziņa „bind".
3. Atlaidiet pogas, sāksies termostata sasaistes ar vadības bloku process.
4. Sasaistes process ilgst līdz 300 sekundēm.
5. Pēc veiksmīgas sasaistes tiks parādīta ziņa „End". LED uz moduļa pārstās mirgot.
6. Abas ierīces ir veiksmīgi sasaistītas. Termostats attēlo galveno ekrānu, uz ekrāna parādās ikona ((•)), kas norāda savienojumu ar uztvērēju (šajā gadījumā moduli/releju).

UZMANĪBU: Ja sasaistes process neizdodas, tas jāatkārto, ņemot vērā attālumus starp ierīcēm, šķēršļus un vietējos radio signāla traucējumus.
ATCERIES: Radio signāla darbības rādiusu var palielināt, izmantojot Herz ZigBee atkārtotājus.
UZMANĪBU: Kad termostats ir sasaistīts ar moduli, relejs izslēgsies pēc 50 minūtēm, ja tiks zaudēta saziņa starp ierīcēm.

UZSTĀDĪTĀJA PARAMETRI

Pxx	Funkcija	Vērtība	Apraksts	Nokl. v.
P01	Apkure/Dzesēšana		Apkures režīma izvēle	
			Dzesēšanas režīma izvēle	
P02	Vadības algoritms	TPI UFH	TPI algoritms grīdas apsildei	TPI UFH apkurei, HIS 0.4 dzesēšanai
		TPI RAD	TPI radiatora apkurei	
		TPI ELE	TPI elektriskajai apsildei	
		HIS 0.2	Histerēze ±0,1°C	
		HIS 0.4	Histerēze ±0,2°C	
		HIS 0.6	Histerēze ±0,3°C	
		HIS 0.8	Histerēze ±0,4°C	
		HIS 1.0	Histerēze ±0,5°C	
		HIS 2.0	Histerēze ±1,0°C	
		HIS 3.0	Histerēze ±1,5°C	
		HIS 4.0	Histerēze ±2,0°C	
P03	Temperatūras korekcija (Offset)	-3.5°C - +3.5°C	Temperatūras rādījumu korekcija ±3,5°C	0°C
P04	Minimālā iestatāmā temperatūra	5°C - 45°C	Zemākā iespējamā apkures/ dzesēšanas temperatūra	5°C
P05	Maksimālā iestatāmā temperatūra	5°C - 45°C	Augstākā iespējamā apkures/ dzesēšanas temperatūra	35°C
P06	Ekrāna spilgtums	10% - 100%	Regulējams spilgtums 10 līdz 100%	50%
P07	PIN kods piekļuvei iestatījumiem	NO	Funkcija atspējota	NO
		PIN	Funkcija ieslēgta	
P08	PIN koda vērtība	000-xxx	Lietotāja PIN kods	000
P09	Pieprasīt PIN katru reizi (kad P08=PIN)	NO	PIN nav nepieciešams	NO
		YES	PIN nepieciešams	
P10	Vārsta aizsardzība	ON	Funkcija ieslēgta	OFF
		AS	Anti-stop (pret bloķēšanos)	
		OFF	Funkcija atspējota	
P11	Jaunākā galviņu programmatūra	xxx	Pieejamā programmatūras versija galviņu atjaunināšanai (tikai lasāma vērtība)	Tikai lasāms
P12	Pašlaik uzstādītā galviņu programmatūra	null-xxx	null – galviņās ir jaunākā versija. xxx – pieejama jaunāka versija, iespējama atjaunošana	-
P13	Delta RCWC algoritms (tikai galviņām)	0.5°C - 5.0°C	Vārsta atvēršana atkarībā no temperatūras izmaiņām	2.0
P14	Aizsardzība pret sasalšanu TRV galviņām	ON	Funkcija ieslēgta	ON
		OFF	Funkcija atspējota	
P15	Iekšējais relejs	NO	Relejs NO-COM	NO
		NC	Relejs NC-COM	
		OFF	Relejs atspējots	
CLR	Atiestatīt iestatījumus	NO	Nav darbību	NO
		YES	Atjaunot rūpnīcas iestatījumus	

RŪPNĪCAS IESTATĪJUMU ATIETSOŠANA (XI attēls)
Lai ATIESTATĪTU termostatu uz rūpnīcas iestatījumiem, turiet nospiestas – un + pogas, līdz parādās ziņojums FA. Tad atlaidiet pogas. Ar – vai + pogu mainiet "NO" uz "YES" un apstipriniet ar pogu ✔. Termostats pārstartēsies, atjaunos rūpnīcas noklusējuma iestatījumus un parādīs galveno ekrānu.
Ja termostats bija pievienots vārtejai un ZigBee tīklam, tas tiks no tā noņemts un būs jāpievieno / jāsapāro atkārtoti.

LITHUANIAN

IEVADS
- Grindinio arba radiatorių šildymo sistemos
- Šildymo arba vėsinimo režimas
- ZigBee/868 MHz ryšys
- Veikia su elektroniniais belaidžiais vožtuvais (iki 6 vožtuvų)
- Susiejimo funkcija leidžia belaidį ir tiesioginį ryšį su imtuvais (pvz., valdymo dėžute, moduliu arba rele) per šliuzą
- Susiejimo funkcija galima tik naudojant internetinį šliuzą (parduodamas atskirai)
- Norint naudotis belaidžiu valdymu, naudokite HERZ Thermiq programėlę ir internetinį šliuzą
- Termostatas taip pat gali veikti kaip autonominis įrenginys, prijungtas laidu prie imtuvo (be sąveikos su internetiniu šliuzu)
- Valdiklio tvarkaraštį galima programuoti ir neprisijungus
- Valdiklis turi klavišų užrakinimo funkciją, minimalios ir maksimalios temperatūros nustatymą
- Galimybė programuoti relės tipo keitimą

TECHNINIAI DUOMENYS

Maitinimo šaltinis	230V AC 50 Hz
Didžiausia srovė	3(1)A
Temperatūros nustatymo ribos	5,0 °C iki 45,0 °C
Temperatūros rodymo tikslumas	0,5°C
Valdymo algoritmas	TPI, histerezė (±0,1 °C iki ±2 °C)
Ryšys	ZigBee 3.0 RF 868MHz
Valdymo išėjimas	NO/COM be įtampos
Matmenys	80 x 80 x 23 mm

ĮSPĖJIMAS
Visai instaliacijai gali būti taikomi papildomi apsaugos reikalavimai, už kuriuos atsako montuotojas.

SAUGOS INFORMACIJA IR MONTAVIMAS
Naudoti pagal nacionalinius ir ES reglamentus. Naudokite įrenginį tik pagal paskirtį, laikykite sausomis sąlygomis. Produktas skirtas tik naudojimui patalpose. Prieš montavimą ar naudojimą, atidžiai perskaitykite visą naudojimo instrukciją. Montavimą turi atlikti kvalifikuotas asmuo, turintis tinkamą elektros kvalifikaciją, vadovaudamasis galiojančiais standartais ir teisės aktais šalyje ir ES. Gamintojas neatsako už instrukcijų nesilaikymą.

LCD PIKTOGRAMŲ APRAŠYMAS (I pav.)
1. Dabartinė temperatūra
2. ZigBee tinklo ryšio indikatorius
3. Imtuvo susiejimo indikatorius
4. Šildymo indikatorius (piktograma juda, kai yra šildymo poreikis)
5. Vėsinimo indikatorius (piktograma juda, kai yra vėsinimo poreikis)
6. Laikrodis
7. Temperatūros vienetas
8. Nustatyta temperatūra
9. Laikinas rankinis režimas
10. Tvarkaraščio režimo piktograma
11. Programos numeris
12. Savaitės dienos indikatorius
13. Mygtukų užraktas
14. Nustatymų piktograma

1. Mygtukas „Žemyn" –
2. Mygtukas „OK"
3. Mygtukas „Aukštyn" +

PRIJUNGIMO APRAŠYMAS
a) Šildymo šaltinio prijungimo schema (II pav.)
b) Siurblio / pavaros prijungimo schema (III pav.)
c) Valdymo dėžutės prijungimo schema (IV pav.)

LEGENDA

	Saugiklis
L, N	230 V AC maitinimo šaltinis
PE	Įžeminimas (elektra)
COM, NO	Beįtampis išėjimas
SL..	Įvesties gnybtai
	Siurblys
	Vožtuvo pavara
	Belaidis ryšys
	Šildymo šaltinis* – katilo kontaktai ON/OFF termostatui (pagal katilo instrukciją)

MYGTUKO APRAŠYMAS (I pav.)

+	Padidinti parametro reikšmę
–	Sumažinti parametro reikšmę
✔	Rankinis / tvarkaraščio režimas – trumpas mygtuko paspaudimas (prisijungus prie interneto)
	Įeiti į diegimo parametrus – laikyti 3 sekundes
	Išjungti / įjungti termostatą – laikyti 5 sekundes
+&–	Įeiti į suporavimo režimą – laikyti 5 sekundes
	Įeiti į sinchronizavimo / susiejimo režimą – laikyti 5 sekundes
	Atstatyti gamyklinius nustatymus – laikyti, kol pasirodys pranešimas „FA"
+&✔	Užrakinti / atrakinti termostato mygtukus – laikyti 3 sekundes
–&✔	Pakeisti šildymo / vėsinimo režimą – laikyti 3 sekundes

SAVAITĖS DIENOS IR LAIKO NUSTATYMAS (V pav.)
Norėdami įjungti laikrodžio nustatymus, paspauskite ir laikykite ✔ mygtuką 3 sekundes, tada su – arba + mygtuku pasirinkite „Hr" ir patvirtinkite ✔ mygtuku. Naudodami – arba + mygtukus nustatykite laikrodžio formatą, tada patvirtinkite ✔ mygtuku. Panašiai nustatykite šiuos parametrus: valandą, minutes ir savaitės dieną.

TVARKARAŠČIO NUSTATYMAS: (VI pav.) Norėdami įjungti tvarkaraščio programavimą, paspauskite ir laikykite ✔ mygtuką 3 sekundes, tada su – arba + mygtuku pasirinkite „Pr" ir patvirtinkite ✔ mygtuku. Naudodami „–" arba „+" mygtukus nustatykite valandą, minutes ir temperatūrą kiekvienam iš keturių laiko intervalų, kiekvieną kartą patvirtindami pasirinkimą ✔ mygtuku. Nustatytą tvarkaraštį galite nukopijuoti į kitą dieną, patvirtindami „YES" reikšmę parametrui „Copy" – tiesiog patvirtinkite ✔ mygtuku. Jei norite nustatyti individualų tvarkaraštį kitai dienai, parametrą „Copy" nustatykite į „NO", patvirtinkite pasirinkimą ✔ mygtuku ir tada sukurkite tvarkaraštį.

DĖMESIO: Programos turi būti nustatytos visoms savaitės dienoms.

DIEGĖJO NUSTATYMAI: (VII pav.) Norėdami įjungti diegėjo parametrus, paspauskite ir laikykite ✔ mygtuką 3 sekundes, tada su – arba + mygtuku pasirinkite „PArA" ir patvirtinkite ✔ mygtuku. Naudokite – arba + mygtuką, kad judėtumėte tarp parametrų. Į parametrą įeikite paspausdami ✔. Redaguokite parametrą naudodami – arba +. Naują parametro reikšmę patvirtinkite ✔ mygtuku.

SINCHRONIZAVIMAS SU HERZ THERMIQ HEATCAP (VIII pav.)
Interneto vartai nėra privalomi, kad būtų galima sinchronizuoti termostatą su Herz Thermiq HeatCap. Įsitikinkite, kad galvutė sumontuota ir pritaikyta prie vožtuvo įdėklo (žr. galvutės instrukciją). Jei termostatas jau yra susietas su belaidžiu valdymo bloku arba relių moduliu, sinchronizacija su Herz Thermiq HeatCap negalės būti aktyvuota.
1. Po sėkmingo pritaikymo proceso, paspauskite ir laikykite galvutės mygtuką 3 sekundes. LED lemputė pradės mirksėti mėlynai.
2. Vienu metu laikykite „–" ir „+" mygtukus ant termostato, kol pasirodys funkcija „SY".
3. Atleiskite mygtukus – SINCHRONIZAVIMO funkcija bus aktyvuota (sinchronizavimas su galvute).
4. Po sėkmingos sinchronizacijos LED lemputė šviės mėlynai 10 sekundžių.
5. Termostatas parodys, kiek galvučių yra sinchronizuota.
6. Po sėkmingos sinchronizacijos ekrane pasirodys pranešimas „END".
7. Įrenginiai yra sinchronizuoti ir paruošti darbui.

DĖMESIO: Sinchronizacija turi būti atliekama kiekvienai galvutei atskirai. Vienas termostatas gali valdyti iki 6 galvučių viename kambaryje.

TERMOSTATO ĮDIEGIMAS HERZ THERMIQ PROGRAMĖLĖJE (IX pav.)
1. Atsisiųskite Herz Thermiq programėlę iš Google Play arba Apple App Store ir įdiekite ją į savo mobilųjį įrenginį. Užsiregistruokite programėlėje.
2. Įsitikinkite, kad ZigBee vartai jau pridėti prie Herz Thermiq programėlės. Paspauskite ir laikykite „–" ir „+" mygtukus ant termostato, kol ekrane pasirodys „PA". Tada atleiskite mygtukus – įsijungs suporavimo režimas.
3. Įeikite į vartų sąsają (gateway interface).
4. Spauskite „Pridėti įrenginį" (Add devices). Vykdykite instrukcijas programėlėje.
5. Suteikite įrenginiui pavadinimą ir spauskite „Atlikta" (Done).
6. Termostatas sėkmingai įdiegtas ir parodo pagrindinę sąsają.
7. Įrenginio ekrane pasirodys gaublio piktograma, rodanti, kad termostatas buvo prijungtas prie ZigBee tinklo.

SUSIEJIMAS (BINDING) TERMOSTATO SU RELE ARBA BELAIDŽIU VALDIKLIU (X pav.)
Įsitikinkite, kad modulis/relinis jungiklis ir termostatas yra tame pačiame ZigBee tinkle (jie yra prijungti prie to paties tinklo valdiklio).
Norėdami teisingai prijungti termostatą prie valdymo bloko, pirmiausia valdymo bloke su SELECT mygtuku (1) pasirinkite zoną (tą zoną, kurią norite prijungti prie termostato). LED indikatorius (2) tris kartus mirksės pasirinktoje zonoje. Patvirtinkite pasirinkimą paspausdami PAIR mygtuką (2). LED indikatorius (2) mirksės žalia spalva ties anksčiau pasirinkta zona – susiejimo procesas pradėtas, jis aktyvus 10 minučių, ir per šį laiką galite prijungti termostatą prie pasirinktos zonos.
1. Norėdami tinkamai susieti termostatą su moduliu ar rele, greitai 5 kartus paspauskite mygtuką ant įrenginio. LED lemputė pradės lėtai mirksėti raudonai, tai reiškia, kad įrenginys yra susiejimo režime (binding mode).
2. Ant termostato, paspauskite ir laikykite „–" ir „+" mygtukus, kol ekrane pasirodys pranešimas „bind".
3. Atleiskite mygtukus – susiejimo funkcija aktyvuota, vyksta susiejimas su valdymo bloku procesas.
4. „Binding" procesas gali trukti iki 300 sekundžių.
5. Po sėkmingo susiejimo ekrane pasirodys pranešimas ((•)), o LED lemputė ant modulio nustos mirksėti.
6. Abu įrenginiai sėkmingai susieti. Termostatas grįš į pagrindinį ekraną, kuriame pasirodys piktograma, rodanti, kad yra ryšys su imtuvu (šiuo atveju moduliu arba rele).

DĖMESIO: Jei susiejimo procesas nepavyksta, jį reikia pakartoti, atsižvelgiant į atstumus tarp įrenginių, kliūtis bei vietinius radijo trukdžius.
ATMINKITE: Radijo ryšio nuotolį galima padidinti naudojant Herz ZigBee kartotuvus (repeaters).
DĖMESIO: Kai termostatas yra susietas su moduliu, relė automatiškai išsijungs po 50 minučių, jei nutrūksta ryšys tarp įrenginių.

MONTUOTOJO PARAMETRAI

Pxx	Funkcija	Reikšmė	Aprašymas	Numatyt.
P01	Šildymo / vėsinimo pasirinkimas		Šildymas	
			Vėsinimas	
P02	Valdymo algoritmas	TPI UFH	TPI grindiniam šildymui	TPI UFH (šildymas), HIS 0.4 (vėsinimas)
		TPI RAD	TPI radiatoriams	
		TPI ELE	TPI elektriniam šildymui	
		HIS 0.2	Histerezė +/-0,1°C	
		HIS 0.4	Histerezė +/-0,2°C	
		HIS 0.6	Histerezė +/-0,3°C	
		HIS 0.8	Histerezė +/-0,4°C	
		HIS 1.0	Histerezė +/-0,5°C	
		HIS 2.0	Histerezė +/-1,0°C	
		HIS 3.0	Histerezė +/-1,5°C	
		HIS 4.0	Histerezė +/-2,0°C	
P03	Temperatūros korekcija (Offset)	-3.5°C - +3.5°C	Jeigu termostatas rodo neteisingą temperatūrą, galima koreguoti ±3,5°C	0°C
P04	Minimali nustatoma temperatūra	5°C - 45°C	Mažiausia galima nustatyti šildymo / vėsinimo temperatūra	5°C
P05	Maksimali nustatoma temperatūra	5°C - 45°C	Didžiausia galima nustatyti šildymo / vėsinimo temperatūra	35°C
P06	Ekrano apšvietimo ryškumas	10% - 100%	Reguliuojamas nuo 10 iki 100 %	50%
P07	PIN kodas nustatymų prieigai	NO	Funkcija išjungta	NO
		PIN	Funkcija įjungta	
P08	PIN kodo reikšmė	000-xxx	Vartotojo PIN	000
P09	PIN prašymas kiekvieną kartą	NO	Funkcija išjungta	NO
		YES	Funkcija įjungta	
P10	Vožtuvo apsauga	ON	Funkcija įjungta	OFF
		AS	Anti-užstrigimo režimas	
		OFF	Funkcija išjungta	
P11	Naujausia galima programinė įranga	xxx	Versija galima atnaujinti galvutes	Tik skaitymui
P12	Įdiegta galvučių programinė įranga	null-xxx	null – naujausia versija; xxx – naujesnė versija prieinama; spauskite mygtuką atnaujinimui	-
P13	Delta RCWC algoritmas (galvutėms)	0.5°C - 5.0°C	Keičiantis kambario temperatūrai, galvutė atsidaro proporcingai nuo RCWC parametro	2.0
P14	Apsauga nuo užšalimo (TRV)	ON	Funkcija įjungta	ON
		OFF	Funkcija išjungta	
P15	Vidinis relė	NO	NO-COM relės tipas	NO
		NC	NC-COM relės tipas	
		OFF	Relė išjungta	
CLR	Atstatyti gamyklinius nustatymus	NO	Jokio veiksmo	NO
		YES	Gamyklinis atstatymas	

GAMYKLINIŲ NUSTATYMŲ ATSTATYMAS (XI pav.)
Norėdami atstatyti termostatą į gamyklinius nustatymus, laikykite nuspaudę mygtukus „–" ir „+", kol ekrane pasirodys pranešimas „FA". Tuomet atleiskite mygtukus. Naudodami mygtukus „–" arba „+" pakeiskite reikšmę „NO" į „YES" ir patvirtinkite pasirinkimą mygtuku ✔. Termostatas išsijungs, atkurs numatytuosius gamyklinius nustatymus ir parodys pagrindinį ekraną. Jeigu termostatas jau buvo pridėtas prie ZigBee tinklo ar vartų, jis bus iš jo pašalintas ir turėsite jį vėl pridėti / susieti iš naujo.

RUSSIAN

ВВЕДЕНИЕ
- Системы отопления: тёплый пол или радиаторное отопление
- Режим отопления или охлаждения
- Связь ZigBee/868 МГц
- Работает с электронными беспроводными термоголовками (до 6 штук)
- Функция привязки обеспечивает беспроводное и прямое соединение с приёмниками (например, управляющим блоком, модулем или реле) через шлюз
- Функция привязки возможна только с использованием интернет-шлюза (продаётся отдельно)
- Для беспроводного управления используйте приложение HERZ Thermiq и интернет-шлюз
- Термостат также может работать как автономное устройство, подключённое проводом к приёмнику (без подключения к интернет-шлюзу)
- Расписание контроллера можно запрограммировать в офлайн-режиме
- Контроллер оснащён функцией блокировки клавиш, а также возможностью задания минимальной и максимальной температуры
- Возможность программируемой смены типа реле

ТЕХНИЧЕСКИЕ ДАННЫЕ

Электропитание	230 В АС, 50 Гц
Макс. ток	3(1)A
Диапазон установки темп.	от 5,0°C до 45,0°C
Точность отображения темп.	0,5°C
Алгоритм управления	TPI, гистерезис (±0,1°C до ±2°C)
Связь	ZigBee 3.0 RF 868 МГц
Выход управления	НЗ/ОБ (без потенциала)
Габариты [мм]	80 x 80 x 23

ПРЕДУПРЕЖДЕНИЕ
Для всей установки могут потребоваться дополнительные меры защиты, за которые отвечает установщик.

ИНФОРМАЦИЯ О БЕЗОПАСНОСТИ И УСТАНОВКЕ
Использовать в соответствии с национальными и нормативами ЕС. Используйте устройство только по прямому назначению, храня его в сухом состоянии. Продукт предназначен только для использования внутри помещений. Пожалуйста, внимательно прочитайте всю инструкцию перед установкой или использованием. Установка должна выполняться квалифицированным специалистом, имеющим соответствующую электротехническую подготовку, в соответствии с действующими стандартами и нормативами страны и ЕС. Производитель не несёт ответственности за несоблюдение инструкции.

ОПИСАНИЕ ИКОН LCD (Изобр. I)
1. Текущая температура
2. Индикатор подключения к сети ZigBee
3. Индикатор привязки приёмника
4. Индикатор отопления (иконка мигает при запросе на отопление)
5. Индикатор охлаждения (иконка мигает при запросе на охлаждение)
6. Часы
7. Единица измерения температуры
8. Заданная температура
9. Режим временного переопределения
10. Иконка режима расписания
11. Номер программы
12. Индикатор дня недели
13. Блокировка кнопок
14. Иконка настроек

1. Кнопка «Вниз» –
2. Кнопка «ОК» OK
3. Кнопка «Вверх» +

ОПИСАНИЕ ПОДКЛЮЧЕНИЯ
a) Схема подключения к источнику отопления (Изобр. II)
b) Схема подключения к насосу / исполнительному механизму (Изобр. III)
c) Схема подключения к управляющему блоку (Изобр. IV)

ЛЕГЕНДА

	Предохранитель
L, N	Электропитание 230 В переменного тока
PE	Заземление (электричество)
COM, NO	Бесконтактный выход
SL..	Входные клеммы
	Насос
	Привод клапана
	Беспроводная связь
	Источник отопления* – контакты котла для включения/выключения термостата (в соответствии с инструкциями котла)

ОПИСАНИЕ КНОПКИ (Изобр. I)

+	Изменить значение параметра вверх
–	Изменить значение параметра вниз
✔	Ручной/режим расписания – короткое нажатие кнопки (в онлайн-режиме)
	Вход в режим параметров установщика – удерживать 3 секунды
	Включить/выключить термостат – удерживать 5 секунд
+&–	Вход в режим сопряжения – удерживать 5 секунд
	Вход в режим синхронизации / привязки – удерживать 5 секунд
	Сброс к заводским настройкам – удерживать до появления сообщения «FA»
+&✔	Блокировка/разблокировка клавиш термостата – удерживать 3 секунды
–&✔	Смена режима отопление/ охлаждение – удерживать 3 секунды

УСТАНОВКА ДНЯ НЕДЕЛИ И ВРЕМЕНИ (Изобр. V)
Чтобы войти в настройки часов, нажмите и удерживайте кнопку ✔ в течение 3 секунд, затем с помощью кнопок – или + выберите «Hr» и подтвердите нажатием кнопки ✔. С помощью кнопок – или + установите формат времени, затем подтвердите кнопкой ✔. Аналогично установите следующие параметры: часы, минуты и день недели.

НАСТРОЙКА РАСПИСАНИЯ: (Изобр. VI) Чтобы войти в программирование расписания, нажмите и удерживайте кнопку ✔ в течение 3 секунд, затем с помощью кнопок – или + выберите «Pr» и подтвердите кнопкой ✔. Используйте кнопки «–» или «+», чтобы установить часы, минуты и температуру для каждого из четырёх временных интервалов, каждый раз подтверждая выбор кнопкой ✔. Вы можете скопировать установленное расписание на следующий день, подтвердив значение «YES» для параметра «Copy» – просто утвердите его кнопкой ✔. Если вы хотите установить индивидуальное расписание для следующего дня, установите параметр «Copy» в «NO», подтвердите выбор кнопкой ✔, а затем создайте расписание.

ВНИМАНИЕ: Программы должны быть установлены для всех дней недели.

НАСТРОЙКИ УСТАНОВЩИКА (Изобр. VII) Чтобы войти в параметры установщика, нажмите и удерживайте кнопку ✔ в течение 3 секунд, затем с помощью кнопок – или + выберите «PArA» и подтвердите кнопкой ✔. Используйте кнопки – или + для перехода между параметрами. Войдите в параметр с помощью ✔. Редактируйте параметр, используя – или +. Подтвердите новое значение параметра кнопкой ✔.

СИНХРОНІЗАЦІЯ З HERZ THERMIQ HEATCAP (Изобр. VIII)
Интернет-шлюз не обязателен для синхронизации термостата с Herz Thermiq HeatCap. Убедитесь, что головка установлена и адаптирована к вставке клапана (см. руководство по головке). Если термостат уже связан с беспроводным блоком управления или модулем реле, синхронизация с Herz Thermiq HeatCap не может быть активирована.
1. После успешного процесса адаптации нажмите и удерживайте кнопку на головке в течение 3 секунд. Светодиод начнёт мигать синим.
2. Одновременно удерживайте кнопки – и + на термостате, пока не появится функция «SY».
3. Отпустите кнопки, функция SYNC станет активной (синхронизация с головкой).
4. После успешной синхронизации светодиод загорится синим на 10 секунд.
5. Термостат покажет, сколько головок синхронизировано.
6. Сообщение «END» появится после успешной синхронизации.
7. Устройства синхронизированы и готовы к работе.

ВНИМАНИЕ: Синхронизацию необходимо выполнять для каждой головки отдельно. Один термостат может управлять до 6 головками в одной комнате.

УСТАНОВКА ТЕРМОСТАТА В ПРИЛОЖЕНИИ HERZ THERMIQ HEATCAP (Изобр. IX)
1. Загрузите приложение Herz Thermiq HeatCap из Google Play или Apple App Store и установите его на своё мобильное устройство. Зарегистрируйте аккаунт в приложении.
2. Убедитесь, что шлюз ZigBee добавлен в приложение Herz Thermiq HeatCap. Нажмите и удерживайте кнопки – и + на термостате, пока на дисплее не появится «PA». Затем отпустите кнопки. Режим сопряжения будет активирован.
3. Войдите в интерфейс шлюза.
4. Нажмите «Добавить устройство». Следуйте инструкциям в приложении.
5. Назовите устройство и нажмите «Готово».
6. Термостат установлен, и отображается главный интерфейс.
7. На экране устройства появился значок глобуса, указывающий на добавление в сеть ZigBee.

ПОДКЛЮЧЕНИЕ ТЕРМОСТАТА К РЕЛЕ ИЛИ БЕСПРОВОДНОМУ УПРАВЛЕНИЮ (Изобр. X)
Убедитесь, что модуль/реле и термостат находятся в одной сети ZigBee (добавлены к одной точке доступа).
Для правильного подключения термостата к контрольному блоку сначала в контрольном блоке выберите зону с помощью кнопки SELECT (1) (зону, которую вы хотите подключить к термостату). LED-индикатор (2) три раза мигнёт для выбранной зоны. Подтвердите свой выбор, нажав кнопку PAIR (2). LED-индикатор (2) будет мигать зелёным у ранее выбранной зоны – процесс подключения начат, он активен в течение 10 минут, и в это время вы можете подключить термостат к выбранной зоне.
1. Чтобы правильно связать термостат с модулем/реле, сначала быстро нажмите кнопку на устройстве 5 раз. Светодиод начнёт медленно мигать красным, что означает, что устройство в режиме привязки.
2. На термостате удерживайте кнопки «–» и «+», пока не появится сообщение «bind».
3. Отпустите кнопки, процесс привязки термостата к управляющему блоку активирован.
4. Процесс привязки занимает до 300 секунд.
5. После успешной привязки появится сообщение ((•)). Светодиод на модуле перестанет мигать.
6. Оба устройства успешно связаны. Термостат вернётся на главный экран, на котором появится значок, показывающий, что установлено соединение с приёмником (в данном случае с модулем или реле).

ВНИМАНИЕ: Если процесс привязки не удался, его нужно повторить с учётом расстояния между устройствами, препятствий и помех радиосигнала.
ЗАПОМНИТЕ: Радиус действия радиосигнала можно увеличить с помощью повторителей Herz ZigBee.
ВНИМАНИЕ: Когда термостат привязан к модулю, реле отключится через 50 минут, если связь между устройствами будет потеряна.

ПАРАМЕТРЫ УСТАНОВЩИКА

Код	Функция	Знач.	Описание	По умолч.
P01	Выбор режима		Режим отопления	
			Режим охлаждения	
P02	Алгоритм управления	TPI UFH	TPI для теплого пола	TPI UFH для отопления, HIS 0.4 для охлаждения
		TPI RAD	TPI для радиаторов	
		TPI ELE	TPI для электрообогрева	
		HIS 0.2	Диапазон ±0,1°C	
		HIS 0.4	Диапазон ±0,2°C	
		HIS 0.6	Диапазон ±0,3°C	
		HIS 0.8	Диапазон ±0,4°C	
		HIS 1.0	Диапазон ±0,5°C	
		HIS 2.0	Диапазон ±1,0°C	
		HIS 3.0	Диапазон ±1,5°C	
		HIS 4.0	Диапазон ±2,0°C	
P03	Смещение температуры	-3.5°C - +3.5°C	Если термостат показывает неправильную температуру, можно скорректировать её в пределах ±3,5°C	0°C
P04	Минимальное значение температуры	5°C - 45°C	Минимальная допустимая температура нагрева / охлаждения	5°C
P05	Максимальное значение температуры	5°C - 45°C	Максимальная допустимая температура нагрева / охлаждения	35°C
P06	Яркость подсветки	10% - 100%	Регулировка яркости дисплея	50%
P07	PIN-код для доступа к настройкам	NO	Функция отключена	NO
		PIN	Функция включена	
P08	Значение PIN-кода	000-xxx	Пользовательский PIN-код	000
P09	Требовать PIN для разблокировки кнопок (активно, если P08 = PIN)	NO	Нет	NO
		YES	Да	
P10	Защита клапана	ON	Функция включена	OFF
		AS	Анти-залипание (Anti-Stop)	
		OFF	Функция отключена	
P11	Последняя доступная версия прошивки головок	xxx	Доступная версия прошивки для обновления головок	Только чтение
P12	Текущая установленная прошивка	null-xxx	null — головки имеют последнюю версию. xxx — доступна новая версия, нажмите кнопку для обновления	-
P13	Алгоритм Delta RCWC (только для головок)	0.5°C - 5.0°C	При изменении температуры в помещении, головка открывается пропорционально значению параметра. Чем меньше значение, тем быстрее реакция клапана	2.0
P14	Защита от замерзания TRV	ON	Функция включена	ON
		OFF	Функция отключена	
P15	Внутреннее реле	NO	Тип реле NO-COM	NO
		NC	Тип реле NC-COM	
		OFF	Реле отключено	
CLR	Сброс настроек (заводской сброс)	NO	Нет действия	NO
		YES	Сброс до заводских настроек	

ВОССТАНОВЛЕНИЕ ЗАВОДСКИХ НАСТРОЕК (Изобр. XI)
Чтобы сбросить термостат до заводских настроек, удерживайте кнопки – и +, пока на экране не появится сообщение FA. Затем отпустите кнопки. С помощью кнопок – или + измените значение "NO" на "YES" и подтвердите нажатием кнопки ✔. Термостат перезагрузится, восстановит заводские настройки и отобразит главный экран. Если термостат был добавлен в шлюз и ZigBee-сеть, он будет удалён из неё, и его потребуется повторно добавить / привязать.